Delovanje, deli

Električni brezzračni razpršilniki GX

3A3377R

SL

Samo za profesionalno uporabo.
Ni odobren za uporabo na lokacijah z eksplozivno atmosfero ali na nevarnih lokacijah. Za prenosno brezzračno pršenje arhitekturnih barv in nanosov.

Modeli: GX
Najvišji delovni tlak: 20,7 MPa (207 bar, 3000 psi)

Za dodatne informacije o modelu glejte stran 4.

Pomembna varnostna navodila

Preberite vsa opozorila in navodila v tem priročniku, sorodnih priročnikih in na enoti, vključno z napajalnim kablom. Spoznajte krmiljenje in upoštevajte pravilno uporabo opreme. Shranite ta navodila.

Povezani priročniki

Pištola – 311861 (FTX) 312830 (SG3) Črpalka – 3A3172

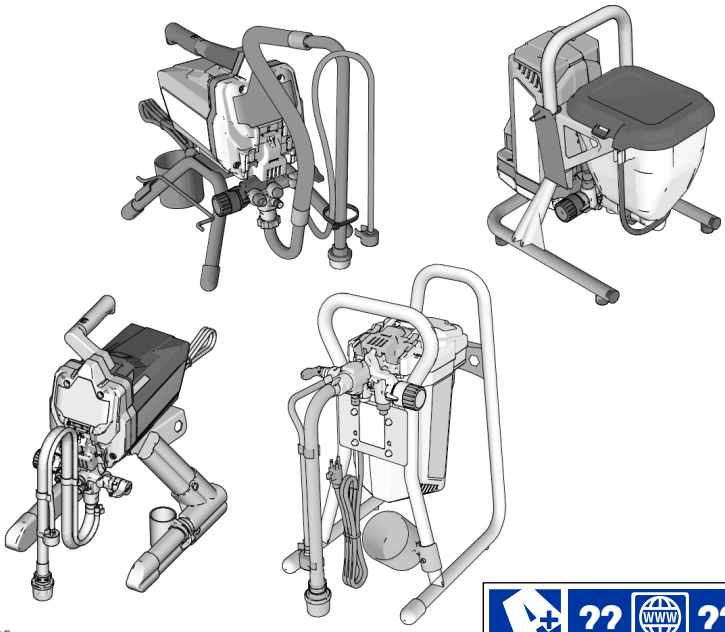

ti27285c

SERVICE to every customer, every time
www.graco.com/techsupport

Uporabljajte le originalne nadomestne dele Graco.
Zaradi uporabe nadomestnih delov, ki niso deli podjetja Graco, lahko pride do razveljavitve garancije.

PROVEN QUALITY. LEADING TECHNOLOGY.

Kazalo

Modeli 4
Pomembne informacije za uporabnika 5
Opozorila 6
Seznanite se z razpršilnikom 10
Modeli s stojalom 17H211, 17H214 10
Modeli s stojalom 18H284, 18H285 11
Modeli s stojalom DI 12
Modeli z lijakasto posodo 13
Priprava 14
Zagon 16
Postopek za sprostitev tlaka 16
Izpiranje tekočine za shranjevanje 18
Polnjenje črpalke 20
Polnjenje pištole 20
Pršenje 21
Namestitev pršilne šobe 21
Pršenje 21
Nastavitev regulatorja tlaka 22
Izbira šobe in tlaka 22
Tehnike pršenja 23
Sprožanje pištole 23
Usmerjanje pištole 23
Kakovost vzorca pršenja 23
Čiščenje zamašitve šobe 24
Čiščenje 25
Čiščenje iz vedra 25
Power Flush 27
Izpiranje lijakaste posode 29
Čiščenje filtra za InstaClean™ 31
Čiščenje pištole 31
Shranjevanje 32
Referenca 33
Izbira pršilne šobe 33
Združljivost čistilne tekočine 33
Navodila za statično ozemljitev 34
Hitre reference 35
Vzdrževanje 36
Brezzračne cevi 36
Pršilne konice 36
Popravilo črpalke 36

Kazalo

Odpravljanje težav 39
Opombe 43
Razpršilniki s stojalom 17H211, 17H214 44
Seznam delov za razpršilnike s stojalom 17H211, 17H214 45
Deli za razpršilnike s stojalom 18H284, 18H285 46
Seznam delov za razpršilnike s stojalom 18H284, 18H285 47
Razpršilniki s stojalom DI 24Y680, 17G183, 17H218, 17H219, 17H221, 18H203 . . . 48
Seznam delov za razpršilnike s stojalom DI 24Y680, 17G183, 17H218, 17H219, 17H221 49
Razpršilniki z lijakasto posodo 17F924, 17G184, 17H222, 17H223 50
Seznam delov za razpršilnike z lijakasto posodo 17F924, 17G184, 17H222, 17H223 51
Sestav črpalke 52
Seznam delov črpalke 53
Sheme električne napeljave 54
110/120V 54
230V 55
Tehnične specifikacije 56
Standardna garancija podjetja Graco 59
Informacije o podjetju Graco 60

Prevedeni priročniki

Digitalne različice prevedenih priročnikov za ta izdelek so vam na voljo na spletni strani www.graco.com. Razpoložljivi prevodi in njihove ustrezne številke priročnika Graco so za referenco navedeni tu.

Angleščina	3A3212
Bolgarščina	3A3375
Češčina	3A3290
Danščina	3A3291
Estonščina	3A3293
Finščina	3A3294
Francoščina	3A3295
Grščina	3A3297
Hrvaščina	3A3289
Italijanščina	3A3299
Japonščina	3A3311
Kitajščina	3A3310
Korejščina	3A3312
Latvijščina	3A3300
Litovščina	3A3301
Madžarščina	3A3298
Nemščina	3A3296
Nizozemščina	3A3292
Norveščina	3A3302
Poljščina	3A3303
Portugalščina	3A3304
Romunščina	3A3376
Slovaščina	3A3306
Slovenščina	3A3377
Španščina	3A3307
Švedščina	3A3308
Turščina	3A3309

Modeli

	VAC	Model	Stojalo	Stojalo DI	Lijakasta posoda
Intertek 110474 Certificiran za CAN/CSA C22.2 št. 68 skladno z UL 1450	120 ZDA	GX 19	17H211		
		FinishPro GX 19			17F924
SA in Brazilija	230 Schuko®	GX 21		17H221	
CA in Brazilija in Mehika	110	GX 21		24Y680	
CE	230 Evropa, vrste Multi	GX 21		17H218	
		GX FF			17H222
	230 Schuko	GX 21		17G183	
		GX FF			17G184
	230 Južna Afrika	GX 21		18H203	
	230	GX19	18H284		
UK CA	230	GX19	18H285		
	230 Schuko Azija/ANZ	GX 21		17H219	
		GX 19	17H214		
		GX 19			17H223

Pomembne informacije za uporabnika

Zahvaljujemo se vam za nakup!

Preden uporabite ta razpršilnik, preberite navodila za uporabo, da se seznanite s pravilno uporabo in varnostnimi opozorili.

Razpršilnik je zasnovan za zagotavljanje vrhunskih zmogljivosti pršenja z arhitekturnimi barvami in premazi na vodni in oljni osnovi (vrsta z mineralnim špiritom). Ta navodila za uporabnika vam bodo pomagala razumeti, katere vrste materialov lahko uporabljate z razpršilnikom.

Preberite informacije z nalepke na embalaži z materialom, da ugotovite, ali ga lahko uporabljate z vašim razpršilnikom. Pri prodajalcu prosite za varnostni list. Nalepka na embalaži in varnostni list podajata vse informacije v zvezi s sestavo materiala in povezanimi posebnimi previdnostnimi ukrepi.

Barve, premazi in materiali za čiščenje običajno spadajo v eno izmed naslednjih **3 osnovnih kategorij:**

NA VODNI OSNOVI: Nalepka na embalaži mora navajati, da je material mogoče očistiti z milom in vodo. Vaš razpršilnik je združljiv s to vrsto materiala. Vaš razpršilnik **NI** združljiv z močnimi čistili, kot je belilo na podlagi klora.

NA OLJNI OSNOVI: Nalepka na embalaži mora navajati, da je material GORLJIV in da ga je mogoče očistiti z mineralnim špiritom ali razredčevalcem za barvo. Varnostni list mora navajati, da je plamenišče materiala nad 100° F (38 °C). Vaš razpršilnik je združljiv s to vrsto materiala. Materiale na osnovi olja uporabljajte zunaj ali v dobro prezračenih prostorih z dotokom svežega zraka. Glejte varnostna opozorila v tem priročniku.

VNETLJIVO: Ta vrsta materiala vsebuje vnetljiva topila, kot so ksilen, toluen, destilirana nafta, metiletilketon (MEK), razredčevalec laka, aceton, denaturiran alkohol in terpentin. Nalepka na vsebniku mora navajati, da je ta material **VNETLJIV**. Ta vrsta materiala **NI** združljiva in **JE NE MORETE** uporabiti.

Opozorila

V nadaljevanju navedena opozorila so namenjena pripravi, uporabi, ozemljitvi, vzdrževanju in popravilu opreme. Klicaj predstavlja splošna opozorila, simbol za nevarnost pa opozarja na nevarnost pri določenem postopku. Ko se ti simboli pojavijo v besedilu priročnika ali na opozorilnih nalepkah, preberite ta opozorila. V besedilu priročnika, kjer je to potrebno, se lahko pojavljajo opozorila in simboli za nevarnost, povezani z izdelkom, ki niso obravnavani v tem razdelku.

⚠ OPOZORILO

OZEMLJITEV

Izdelek morate ozemljiti. Ob kratkem stiku ozemljitev zmanjša tveganje električnega udara, saj predstavlja ubežno žico za električni tok. Ta izdelek je opremljen s kablom z ozemljitveno žico z ustreznim ozemljenim priključkom. Vtič morate vtakniti v vtičnico, ki je pravilno nameščena in ozemljena skladno z lokalnimi predpisi.

- Nepravilna namestitev ozemljitvenega vtiča lahko povzroči nevarnost električnega udara.
- Če je treba kabel ali vtič popraviti ali zamenjati, ne priključite ozemljitvene žice na terminal s ploščato nožico.
- Žica z izolacijo, ki je zelene barve z ali brez rumenih prog, je ozemljitvena žica.
- Če navodil za ozemljitev ne razumete v celoti ali pa niste prepričani, če je izdelek pravilno ozemljen, se obrnite na kvalificiranega električarja ali serviserja.
- Ne spreminjajte priloženega vtiča; če ne gre v vtičnico, naj kvalificiran električar namesti pravo vtičnico.
- Ta izdelek je namenjen uporabi na napeljavah z nominalnim tokom 120 V ali 230 V in ima ozemljitveni vtič, podoben vtičem, prikazanim spodaj.

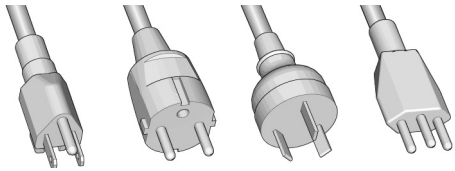

ti01039a 120 V ZDA | 230 V | 230 V ANZ | 230 V Južna Afrika

- Izdelek priklopite samo na vtičnico, ki ima enako konfiguracijo kot vtič.
- S tem izdelkom ne uporabljajte adapterja.

Podaljški:

- Uporabite samo 3-žilni podaljšek, ki ima ozemljitveni vtič in vtičnico, ki ustreza vtiču na izdelku.
- Prepričajte se, da podaljšek ni poškodovan. Če morate uporabiti podaljšek, uporabite kabel najmanj 12 AWG (2,5 mm^2) za prenos toka, ki ga porablja izdelek.
- Premajhen kabel pomeni znižanje napetosti linije ter izgubo moči in pregrevanje.

Velikost prevodnika		Dolžina
AWG (American Wire Gauge)	Metrični sistem enot	Največ
16	1,5 mm^2	8 m (25 ft.)
12	2,5 mm^2	15,2 m (50 ft.)

⚠ OPOZORILO

NEVARNOST POŽARA IN EKSPLOZIJE

Vnetljivi hlapi, kot so hlapi topil in barve na delovnem območju, se lahko vžgejo ali eksplodirajo. Za pomoč pri preprečevanju požara in eksplozije:

- Ne pršite gorljivih materialov poleg odprtega plamena ali virov vžiga, kot so cigarete, motorji in električna oprema.
- Barva ali topilo, ki teče skozi opremo, lahko povzroči statično elektriko. Statična elektrika ustvarja nevarnost požara ali eksplozije v bližini hlapov barv ali topil. Vsi deli pršilnega sistema, vključno s črpalko, sklopom gibkih cevi, pršilno pištolo ter predmeti v območju in v bližini območja pršenja, morajo biti ustrezno ozemljeni, da jih zaščitite pred statično razelektritvijo in iskrami. Uporabite prevodne ali ozemljene visokotlačne cevi za brezzračne pršilnike Graco.
- Preverite, ali so vsi vsebniki in zbiralni sistemi ozemljeni, da preprečite statično razelektritev. Ne uporabljajte vložkov za vedra, če niso antistatični ali prevodni.
- Priklopite jih na ozemljene vtičnice in uporabljajte ozemljene podaljške. Ne uporabljajte adapterja 3-v-2.
- Ne uporabljajte barve ali topila s halogeniranimi ogljikovodiki.
- Ne pršite gorljivih tekočin v zaprtem prostoru.
- Prostor, v katerem pršite, naj bo dobro prezračen. V prostoru naj kroži veliko svežega zraka.
- Pršilnik ustvarja iskrice. Sestav črpalke med pršenjem, izpiranjem, čiščenjem ali servisiranjem hranite v dobro prezračenem prostoru vsaj 6,1 m (20 ft.) od območja pršenja. Ne pršite sklopa črpalke.
- Ne kadite na območju pršenja in ne pršite tam, kjer so prisotne iskre ali ogenj.
- V prostoru, v katerem pršite, ne uporabljajte stikal luči, motorjev ali podobnih izdelkov, ki ustvarjajo iskre.
- Prostor naj bo čist in brez posod z barvami ali topili, brez tekstilnih izdelkov in drugega vnetljivega materiala.
- Seznanite se z vsebino barv in topil, ki jih pršite. Preberite varnostne liste (SDS) in nalepke na embalaži, ki jih dobite z barvami in topili. Upoštevajte varnostna navodila proizvajalca barv in topil.
- Gasilni aparat mora biti na voljo in funkcionalen.

⚠ OPOZORILO

NEVARNOST INJICIRANJA SKOZI KOŽO

Visokotlačni curek lahko v telo vbrizga strupe in povzroči hude telesne poškodbe. Če pride do injiciranja, **takoj poiščite zdravniško pomoč.**

- Pištole ne usmerjajte v ljudi ali živali in jih ne pršite.
- Na izpust ne polagajte rok ali drugih delov telesa. Puščanja tako ne poskušajte zaustaviti z deli telesa.
- Vedno uporabljajte varovalo za konico šobe. Brez nameščenega varovala za konico šobe ne pršite.
- Uporabljajte konice šobe Graco.
- Pri čiščenju in menjavi konic šobe bodite previdni. Če se konica šobe med pršenjem zamaši, upoštevajte **Postopek za sprostitev tlaka**, da izključite enoto in sprostite tlak, preden konico šobe odstranite za čiščenje.
- Oprema vzdržuje tlak, ko je napajanje izklopljeno. Ko enota ni pod nadzorom, je ne puščajte pod napetostjo ali tlakom. Upoštevajte **Postopek za sprostitev tlaka,** ko oprema ni pod nadzorom ali ko je ne uporabljate ter pred servisiranjem, čiščenjem ali odstranjevanjem delov.
- Preverite cevi in dele zaradi morebitnih znakov poškodb. Zamenjajte poškodovane cevi ali dele.
- Ta sistem lahko proizvede tlak 3000 psi (137 barov). Uporabljajte nadomestne dele ali dodatke Graco, ki imajo naznačeni tlak najmanj 3000 psi.
- Ko ne pršite, vedno aktivirajte zaklep sprožilca. Preverite, ali zaklep sprožilca pravilno deluje.
- Pred upravljanjem enote preverite, ali so vsi priključki varno priklopljeni.
- Seznanite se s postopkom takojšnjega izklopa orodja in izpuščanja tlaka. Temeljito se seznanite s krmilnimi elementi orodja.

NEVARNOST ZARADI NEPRAVILNE UPORABE OPREME

Nepravilna uporaba lahko povzroči smrt ali hude poškodbe.

- Med barvanjem vedno uporabljajte primerne rokavice, zaščito za oči in dihalni aparat ali masko.
- Opreme ne uporabljajte oziroma ne pršite v bližini otrok. Otrok nikoli ne spustite v bližino opreme.
- Med uporabo orodja se ne stegujte pretirano oziroma ne stojte na nestabilni površini. Vedno stojte trdno in pazite na ravnotežje.
- Ostanite pozorni in glejte, kdaj delate.
- Enote ne uporabljajte, ko ste utrujeni ali pod vplivom drog ali alkohola.
- Ne upogibajte ali krivite cevi preveč.
- Cevi ne izpostavljajte višji temperaturi ali tlaku, kot določa podjetje Graco.
- S cevjo ne vlecite ali dvigujte opreme.
- Ne pršite s cevjo, krajšo od 7,62 m (25 ft).
- Opreme ne spreminjajte ali prilagajajte. Spremembe ali prilagajanja lahko razveljavijo potrdila agencij in predstavljajo varnostna tveganja.
- Prepričajte se, da je vsa oprema preizkušena in odobrena za okolje, v katerem jo uporabljate.

⚠ OPOZORILO

NEVARNOST ELEKTRIČNEGA UDARA

Opremo morate ozemljiti. Neustrezna ozemljitev, priprava ali uporaba sistema lahko povzroči električni udar.

- Izklopite ali odklopite napajalni kabel pred servisiranjem opreme.
- Priklopite jo samo na ozemljene električne vtičnice.
- Uporabljajte le 3-žilne podaljške.
- Prepričajte se, da so ozemljitvene nožice na napajalnih in ozemljitvenih kablih nepoškodovane.
- Ne izpostavljajte dežju. Hranite v zaprtem prostoru.
- Zamenjavo poškodovanega napajalnega kabla lahko opravi le pooblaščeni servisni center.

NEVARNOST ZARADI ALUMINIJASTIH DELOV POD TLAKOM

Uporaba tekočin, ki niso združljive z aluminijem, v opremi pod tlakom lahko povzroči hude kemične reakcije in razpočenje opreme. Če ne upoštevate tega opozorila, lahko pride do smrti, resnih poškodb ali gmotne škode.

- Ne uporabljajte 1,1,1-trikloroetana, metilenklorida, drugih topil iz halogeniranih ogljikovodikov ali tekočin, ki vsebujejo takšna topila.
- Ne uporabljajte klorovega belila.
- Veliko drugih tekočin lahko vsebuje kemikalije, ki reagirajo z aluminijem. Glede združljivosti se posvetujte s prodajalcem materialov.

NEVARNOST ZARADI PREMIČNIH DELOV

S premičnimi deli se lahko uščipnete ali si odrežete prste in druge dele telesa.

- Izogibajte se premičnim delom.
- Opreme ne upravljajte brez ščitnikov ali pokrovov.
- Oprema, ki je pod tlakom, se lahko nenadno sproži. Pred preverjanjem, premikanjem ali servisiranjem opreme sledite postopku za sprostitev tlaka in odklopite vse vire napajanja.

NEVARNOST ZARADI STRUPENIH TEKOČIN ALI HLAPOV

Strupene tekočine ali hlapi lahko v primeru, da brizgnejo v oči ali na kožo, pri vdihavanju ali zaužitju povzročijo hude poškodbe ali smrt.

- Preberite obrazce MSDS, da se seznanite z določenimi nevarnostmi zaradi tekočin, ki jih uporabljate.
- Nevarne tekočine shranjujte v odobrenih posodah in jih zavrzite skladno z veljavnimi smernicami.

OSEBNA ZAŠČITNA OPREMA

Nosite ustrezno zaščitno opremo, ko ste v delovnem območju, da preprečite resne poškodbe, vključno s poškodbami oči, izgubo sluha, vdihavanjem strupenih hlapov in opeklin. Ta oprema med drugim vključuje:

- zaščitno opremo za oči in zaščito sluha;
- dihalne aparate, zaščitna oblačila in rokavice, ki jih priporoča proizvajalec tekočin in topil.

Seznanite se z razpršilnikom

Modeli s stojalom 17H211, 17H214

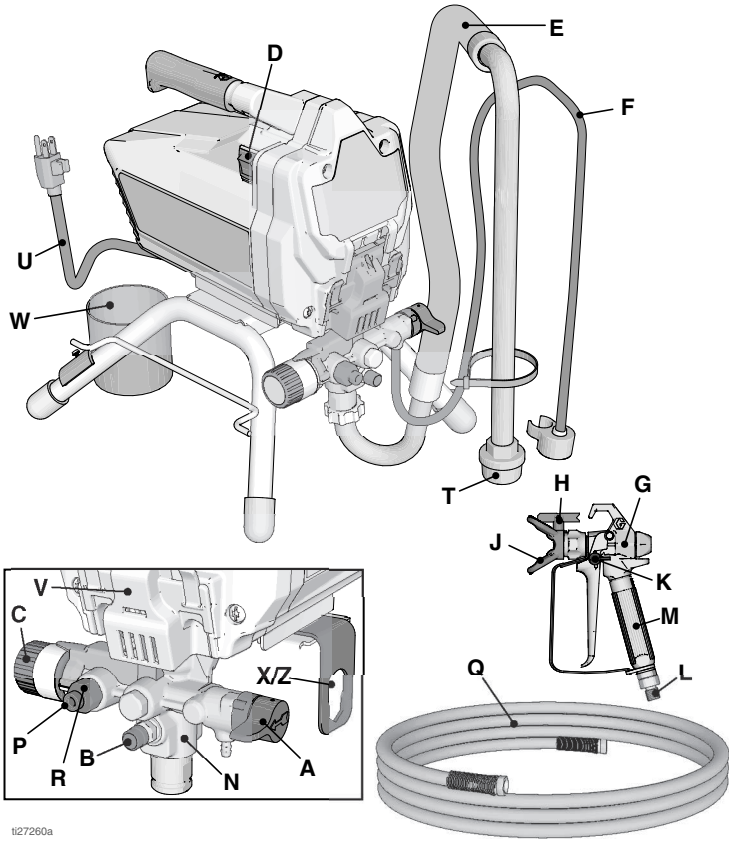

A	Polnilni/pršilni ventil
B	Gumb PushPrime™
C	Gumb za nadzor tlaka
D	Stikalo za vklop/izklop
E	Sesalna cev
F	Odtočna cev (z difuzorjem)
G	Brezzračna pršilna pištola
H	Obrnljiva pršilna konica
J	Varovalo šobe
K	Zaklep sprožilca
L	Priključek dovoda za tekočino pištole
M	Filter tekočine pištole (notranji ročaj)
N	Črpalka ProXChange™ (za vrati za preprost dostop)

P	Priključek odvoda za tekočino črpalke (priključek za brezzračno cev)
Q	Brezzračna cev
R	Filter tekočine InstaClean™ (v odvodu za tekočino)
T	Vstopno cedilo
U	Napajalni kabel
V	Vrata za preprost dostop
W	Posodica za sesalno/odtočno cev
X/Z	Orodje za odstranitev črpalke in dovodnega ventila
	Oznaka z modelom/serijsko številko (ni prikazana, nameščena je na dnu enote.)

Za več informacij glejte **Hitre reference**, stran 37.

Modeli s stojalom 18H284, 18H285

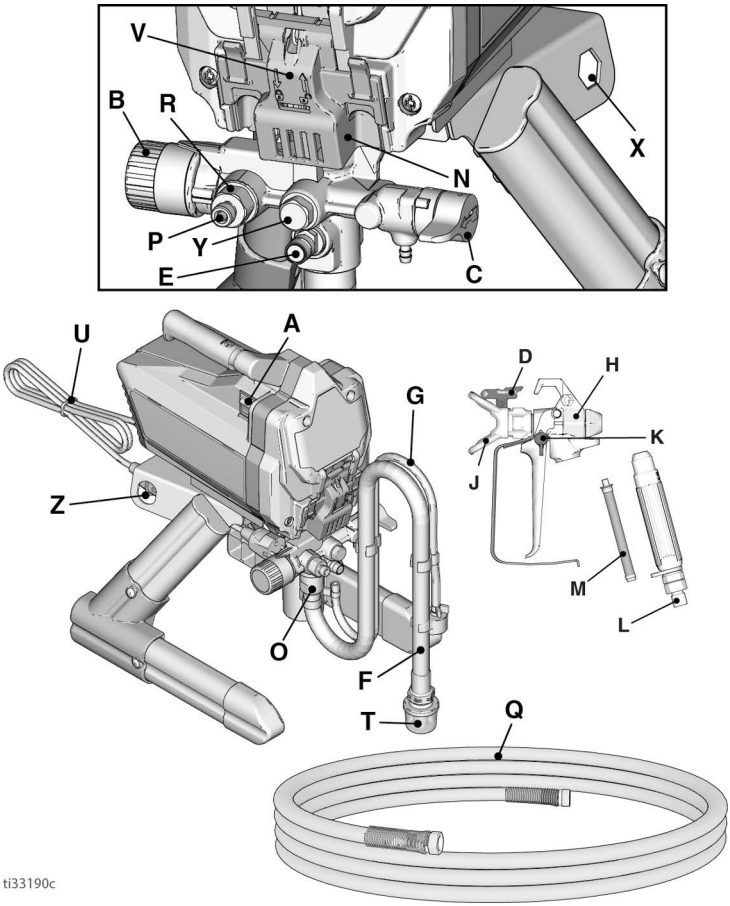

A	Stikalo za vklop/izklop
B	Gumb za nadzor tlaka
C	Polnilni/pršilni ventil
D	Pršilna konica
E	Gumb PushPrime
F	Sesalna cev
G	Odtočna cev (z difuzorjem)
H	Brezzračna pršilna pištola
J	Varovalo pršilne konice
K	Zaklep sprožilca
L	Priključek pištole
M	Filter pištole (notranji ročaj)
N	Črpalka ProXChange™ (za vrati za preprost dostop)
O	Dovodni ventil

P	Povezava brezzračne cevi
Q	Brezzračna cev
R	Filter InstaClean (v odvodu za tekočino)
T	Vstopni zaslon
U	Napajalni kabel
V	Vrata za preprost dostop
X	Orodje za odstranitev črpalke
Y	Odvodni ventil
Z	Orodje za odstranitev dovodnega ventila
	Oznaka z modelom/serijsko številko (ni prikazana, nameščena je na dnu enote.)

Za več informacij glejte **Hitre reference**, stran 37.

Modeli s stojalom DI

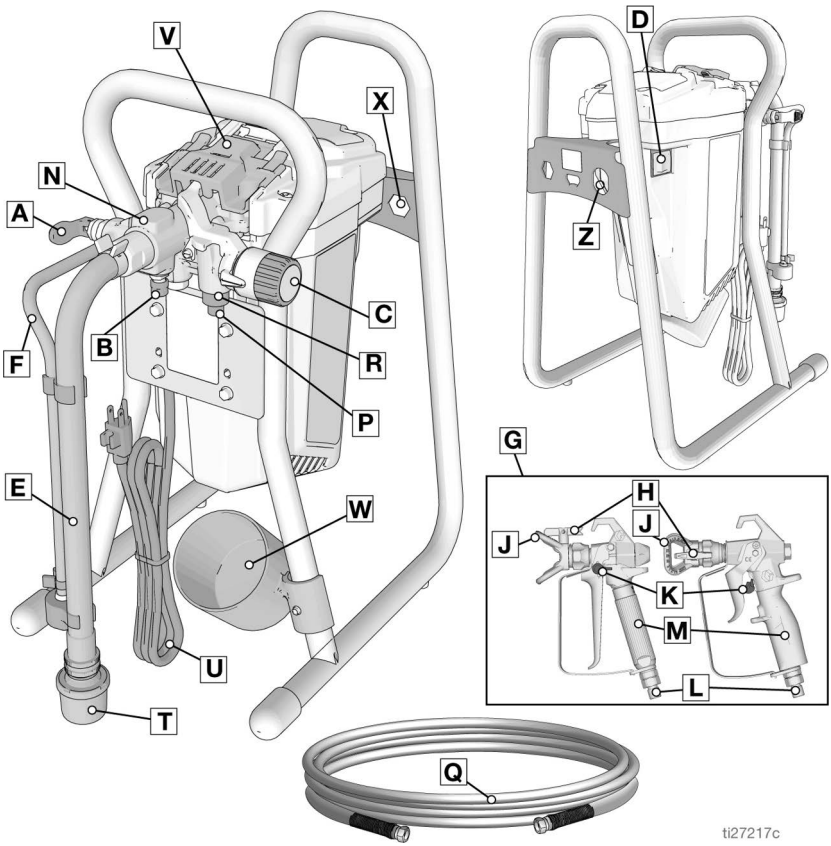

A	Polnilni/pršilni ventil
B	Gumb PushPrime
C	Gumb za nadzor tlaka
D	Stikalo za vklop/izklop
E	Sesalna cev
F	Odtočna cev (z difuzorjem)
G	Brezzračna pršilna pištola
H	Obrnljiva pršilna konica
J	Varovalo šobe
K	Zaklep sprožilca
L	Priključek dovoda za tekočino pištole
M	Filter tekočine pištole (notranji ročaj)
N	Črpalka ProXChange™ (za vrati za preprost dostop)
P	Priključek odvoda za tekočino črpalke (priključek za brezzračno cev)

Q	Brezzračna cev
R	Filter tekočine InstaClean™ (v odvodu za tekočino)
T	Vstopno cedilo
U	Napajalni kabel
V	Vrata za preprost dostop s pokrovom
W	Posodica za sesalno/odtočno cev
X	Orodje za odstranitev črpalke
Z	Orodje za odstranitev dovodnega ventila
	Oznaka z modelom/serijsko številko (ni prikazana, nameščena je na dnu enote.)

Za več informacij glejte **Hitre reference**, stran 37.

Modeli z lijakasto posodo

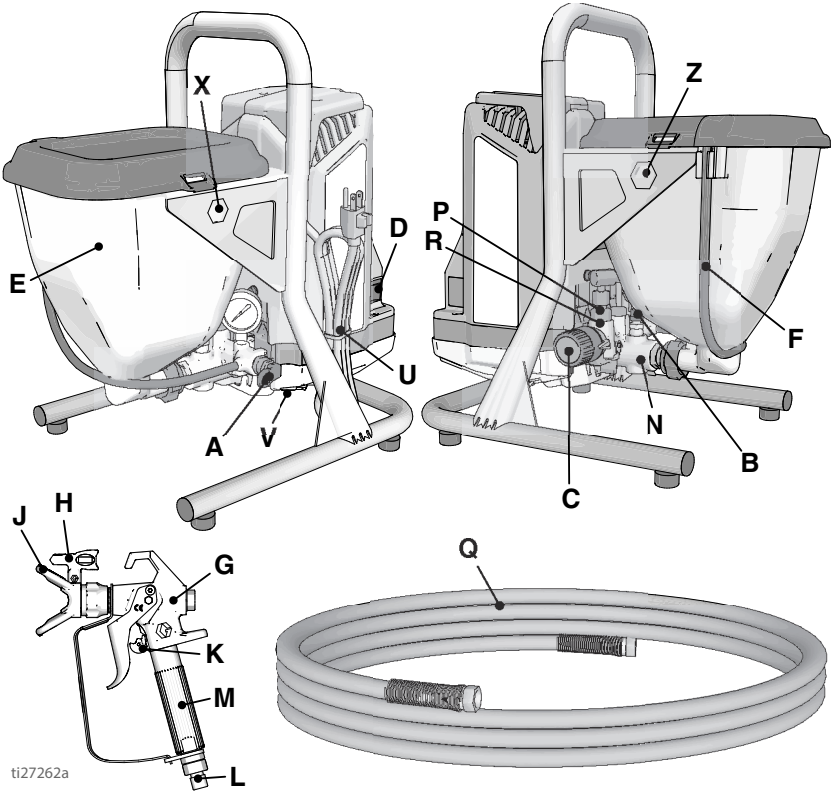

A	Polnilni/pršilni ventil
B	Gumb PushPrime
C	Gumb za nadzor tlaka
D	Stikalo za vklop/izklop
E	Lijakasta posoda
F	Odtočna cev (z difuzorjem)
G	Brezzračna brizgalna pištola FTX
H	Obrnljiva pršilna konica, fini premaz
J	Varovalo šobe
K	Zaklep sprožilca
L	Priključek dovoda za tekočino pištole
M	Filter tekočine pištole (notranji ročaj)
N	Črpalka ProXChange™ (za vrati za preprost dostop)
P	Priključek odvoda za tekočino črpalke (priključek za brezzračno cev)

Q	Brezzračna cev
R	Filter tekočine InstaClean™ (v odvodu za tekočino)
T	Vstopno cedilo, notranja lijakasta posoda ni prikazana
U	Napajalni kabel
V	Vrata za preprost dostop
X	Orodje za odstranitev črpalke
Z	Orodje za odstranitev dovodnega ventila
	Oznaka z modelom/serijsko številko (ni prikazana, nameščena je na dnu enote.)
Za več informacij glejte **Hitre reference**, stran 37.	

Priprava

Ko pršilnik prvič razpakirate ali po dolgotrajni hrambi opravite postopek priprave.

1. Pritrdite brezzračno cev Graco na odvod za tekočino. Čvrsto privijte s ključem.

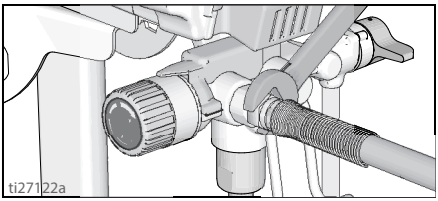

2. Drugi konec cevi priključite na pištolo.

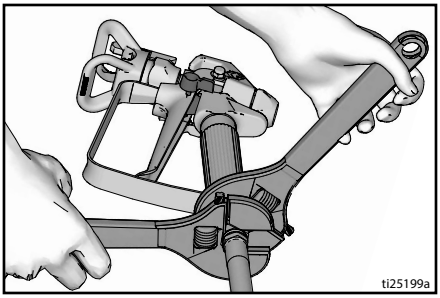

3. Čvrsto privijte s ključi. Če je cev že priključena, preverite, ali je dobro privita.
4. Aktivirajte zaklep sprožilca.

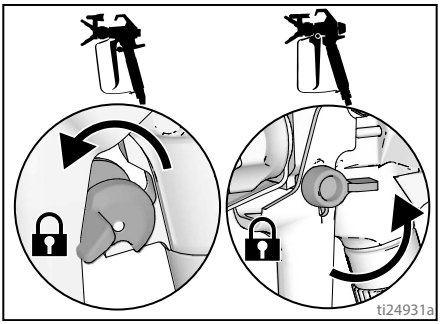

5. Odstranite varovalo konice. Ne popustite tesnila.

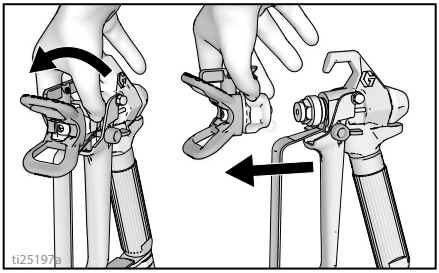

6. Gumb za upravljanje tlaka obrnite do konca levo (v nasprotni smeri urnega kazalca) na najnižji tlak.

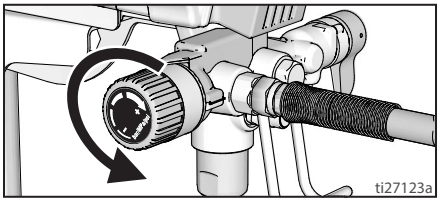

7. Ko razpršilnik prvič razpakirate, odstranite embalažni material iz vstopnega cedila. Po dolgotrajni hrambi preglejte vstopno cedilo za morebitne zamašitve in nakopičene ostanke.

Precejanje barve

Že odprta barva lahko vsebuje posušeno barvo ali druge delce. Za preprečitev težav pri polnjenju in zamašitve pršilne konice je priporočljivo pred uporabo barvo precediti. Cedila za barvo so na voljo v prodajalnah z barvo. Cedilo za barvo položite čez čisto vedro in skozenj zlijte barvo, da pred pršenjem vanj ulovite vso posušeno barvo in delce.

Zagon

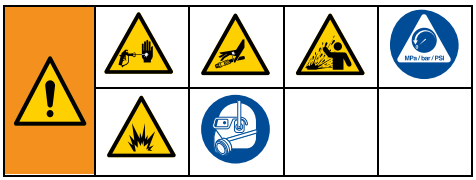

Postopek za sprostitev tlaka

Kadar vidite ta simbol, upoštevajte postopek za sprostitev tlaka.

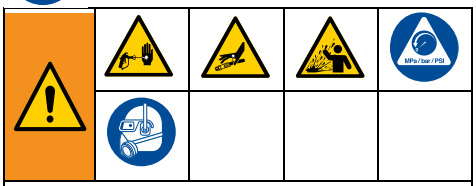

Oprema ostane pod tlakom, dokler tlaka ročno ne sprostite. Za preprečitev resnih poškodb zaradi tekočine pod tlakom, kot je brizganje v kožo ali pljuskanje tekočine, upoštevajte **Postopek za sprostitev tlaka**, kadarkoli se pršilnik ustavi ter pred čiščenjem ali pregledom pršilnika in pred servisiranjem opreme.

1. Stikalo za vklop in izklop prestavite na **OFF**.

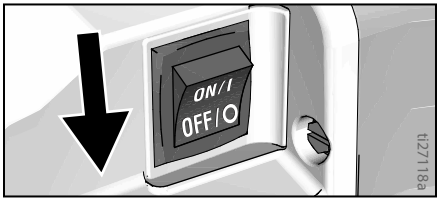

2. Aktivirajte zaklep sprožilca. Po zaustavitvi razpršilnika vedno aktivirajte zaklep sprožilca, da se pištola ne bi nenamerno sprožila.

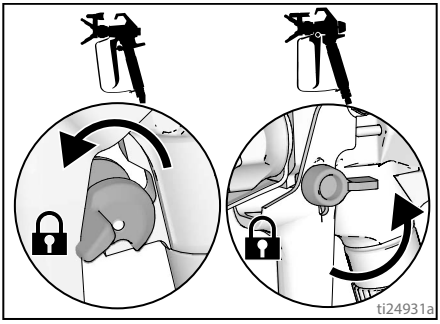

3. Nadzor tlaka obrnite na najnižjo nastavitev.

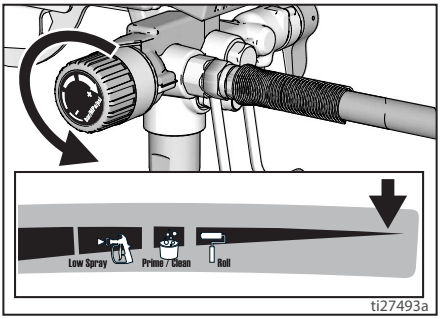

4. Odtočno cev postavite v vedro, glavni/pršilni ventil pa premaknite v položaj PRIME (POLNJENJE) (praznjenje), da sprostite tlak.
5. Pištolo držite trdno proti vedru, usmerite jo v vedro. Deaktivirajte zaklep sprožilca in sprožite pištolo, da sprostite tlak.

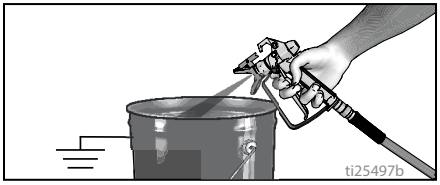

6. Aktivirajte zaklep sprožilca.

7. Če mislite, da je pršilna konica ali cev zamašena ali da tlak ni bil popolnoma sproščen:
   a. ZELO POČASI odvijte pritrdilno matico varovala pršilne konice ali končno spojko cevi, da postopno sprostite tlak.
   b. Povsem odvijte matico ali spojko.
   c. Očistite brezzračno cev ali pršilno šobo.

Polnilni/pršilni ventil

Pri tej skupini razpršilnikov Graco sta uporabljeni dve vrsti glavnih/pršilnih ventilov.

Pri prvi vrsti glavnih/pršilnih ventilov se uporablja gumb, ki ga lahko obračate med položajema PRIME (POLNJENJE) in SPRAY (PRŠENJE).

PRIME GX 19

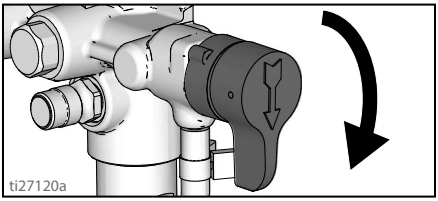

SPRAY GX 19

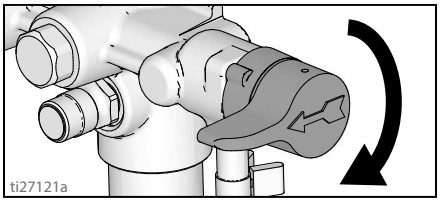

Pri drugi vrsti glavnih/pršilnih ventilov se uporablja ročica, ki jo lahko obračate med položajema PRIME in SPRAY.

PRIME FinishPro GX 19, GX 21

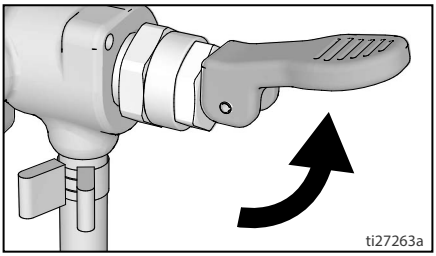

SPRAY FinishPro GX 19, GX 21

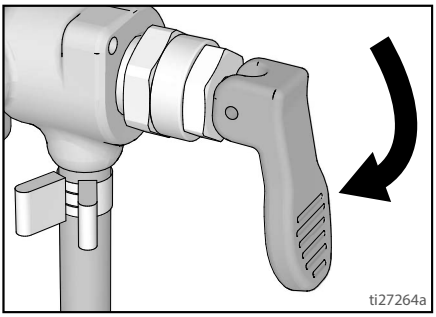

Izpiranje tekočine za shranjevanje

Ta razpršilnik ima ob nakupu manjšo količino testnega materiala v sistemu. **Pomembno je, da ta material iz razpršilnika izperete, preden ga prvič uporabite:** Za dodatne informacije glejte **Združljivost čistilne tekočine**, stran 35 in **Navodila za statično ozemljitev**, stran 36.

1. Izvedite **Postopek za sprostitev tlaka**, stran 17.
2. Poskrbite, da bo stikalo za VKLOP/IZKLOP v položaju **OFF** (IZKLOP).

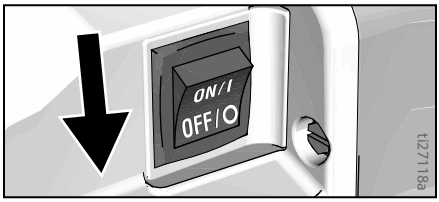

Stoječi modeli

a. Ločite odtočno cev (manjša) od sesalne cevi (večja).

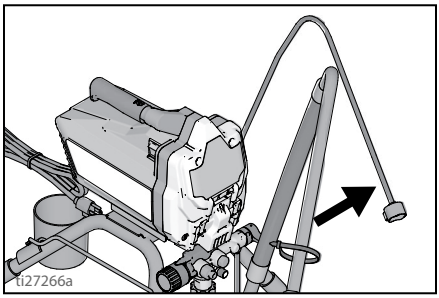

b. Odtočno cev postavite v vedro za odpadno tekočino.

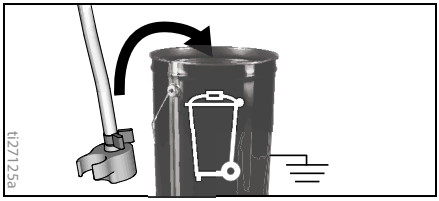

c. Sesalno cev potopite v vedro, delno napolnjeno z vodo ali tekočino za izpiranje.

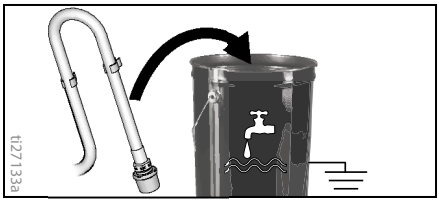

Modeli z lijakasto posodo

a. Odtočno cev z zadrževalom dvignite z lijakaste posode.

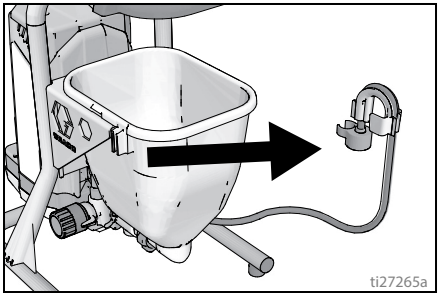

b. Ko zadrževalo odtočne cevi držite tako, da je odtočna cev vzporedno z vrhom vedra za odpadne tekočine, zadrževalo obrnite čez rob vedra. Odtočna cev mora biti zdaj v vedru za odpadne tekočine.

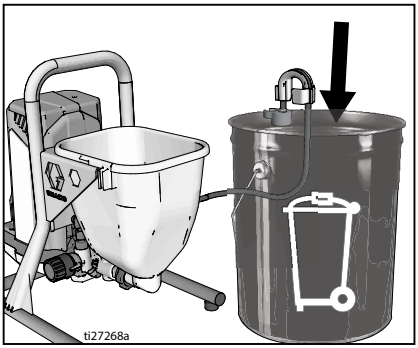

c. V lijakasto posodo nalijte približno dva litra vode ali tekočine za izpiranje.

3. Polnilni/pršilni ventil premaknite v položaj PRIME (POLNJENJE).

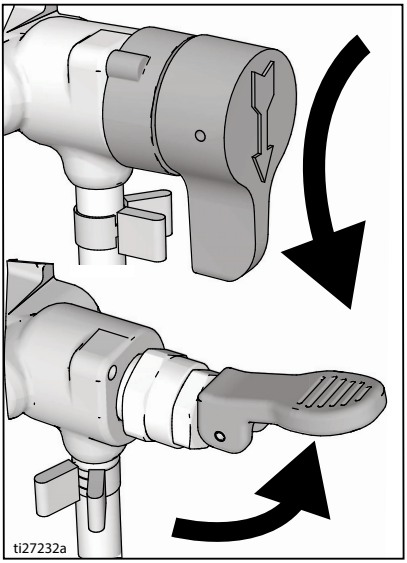

4. Vključite napajalni kabel v ustrezno ozemljeno električno vtičnico.
5. Dvakrat pritisnite gumb PushPrime, da sprostite kroglico na vstopu.

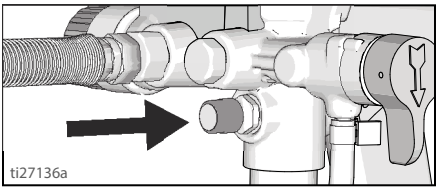

6. Poravnajte indikator nastavitve z nastavitvijo za polnjenje/čiščenje na gumbu za nadzor tlaka.

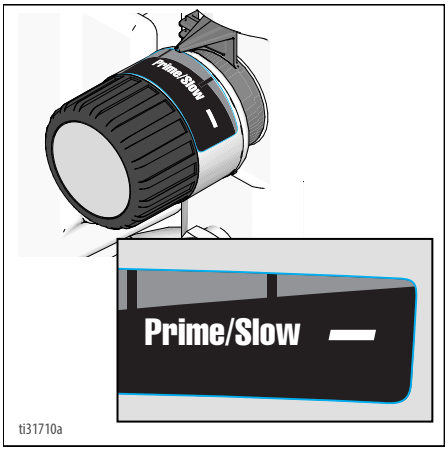

7. Stikalo za VKLOP/IZKLOP obrnite v položaj **ON** (VKLOP).

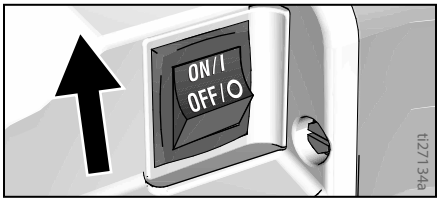

8. Ko začne razpršilnik črpati, se topilo za izpiranje in zračni mehurčki izločijo iz sistema. Pustite, da tekočina 30 do 60 sekund izteka iz odtočne cevi v vedro za odpadne tekočine. Pri modelih z lijakasto posodo pustite, da tekočina izteka iz odtočne cevi, dokler lijakasta posoda ni skoraj prazna.
9. Stikalo za VKLOP/IZKLOP obrnite v položaj **OFF** (IZKLOP).

Visokotlačni curek lahko v telo vbrizga strupe in povzroči hude telesne poškodbe. Puščanja ne zaustavljajte z roko ali krpo.

10. Preverite za puščanje. Če opazite puščanje, izvedite **Postopek za sprostitev tlaka**, stran 17, in nato zategnite vse priključke ter ponovite postopek za **Zagon**. Če ne opazite puščanja, nadaljujte z naslednjim korakom.

Polnjenje črpalke

1. Sesalno cev premaknite v vedro z barvo in jo potopite v barvo. Pri modelih z lijakasto posodo barvo dodajte v lijakasto posodo.
2. Stikalo za VKLOP/IZKLOP obrnite v položaj **ON** (VKLOP).
3. Počakajte, da vidite, kako barva prihaja iz odtočne cevi.
4. Stikalo za VKLOP/IZKLOP obrnite v položaj **OFF** (IZKLOP).

   OPOMBA: Z nekaterimi tekočinami je lahko polnjenje hitrejše, če stikalo za vklop/izklop začasno izklopite, tako da se lahko delovanje črpalke upočasni in zaustavi. Po potrebi stikalo za VKLOP/IZKLOP večkrat vklopite in izklopite.

Polnjenje pištole

1. Pištolo držite ob vedru za odpadne tekočine. Pištolo usmerite v vedro za odpadne tekočine.
   a. Deaktivirajte zaklep sprožilca.
   b. Povlecite in držite sprožilec pištole.
   c. Polnilni/pršilni ventil obrnite v položaj SPRAY (PRŠENJE).
   d. Stikalo za VKLOP/IZKLOP obrnite v položaj **ON** (VKLOP).

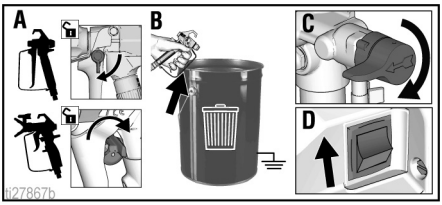

2. Pištolo sprožajte v vedro za odpadne tekočine, dokler iz nje ne prihaja samo barva.
3. Sprostite sprožilec. Aktivirajte zaklep sprožilca.
4. Odtočno cev premaknite v vedro z barvo in jo pripnite na sesalno cev. Pri modelih z lijakasto posodo odtočno cev pripnite na lijakasto posodo.

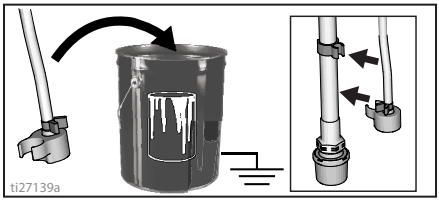

OPOMBA: Ko se motor zaustavi, je razpršilnik pripravljen za barvanje. Če se motor ne ustavi, prvo polnjenje razpršilnika ni bilo izvedeno pravilno, zato ponovite postopek za **Polnjenje črpalke** in **Polnjenje pištole**.

Pršenje

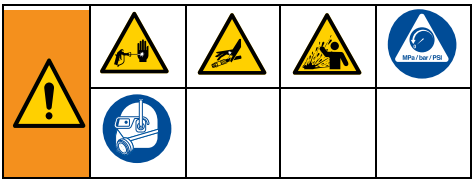

Namestitev pršilne šobe

Da preprečite puščanje pršilne šobe, poskrbite za pravilno namestitev pršilne šobe in varovala šobe.

1. Izvedite **Postopek za sprostitev tlaka**, stran 17.
2. Aktivirajte zaklep sprožilca.
3. Preverite, ali so deli pršilne konice in varovala konice sestavljeni v prikazanem vrstnem redu.

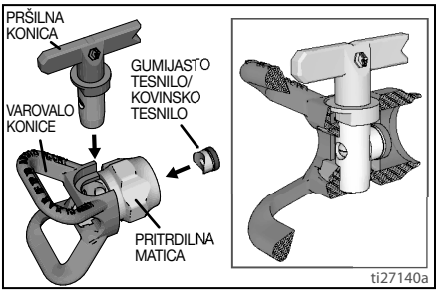

a. S pršilno konico poravnajte tesnilko in tesnilo v varovalu konice.

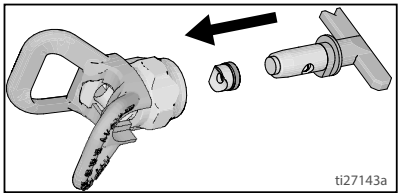

b. Pršilno konico morate potisniti do konca v varovalo konice. Obrnite pršilno konico, da jo potisnete navzdol.

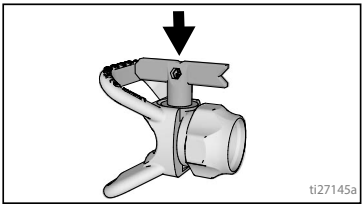

c. Obrnite ročaj v obliki puščice na pršilni konici naprej v položaj za pršenje.

4. Privijte sestav pršilne konice na pištolo in pričvrstite.

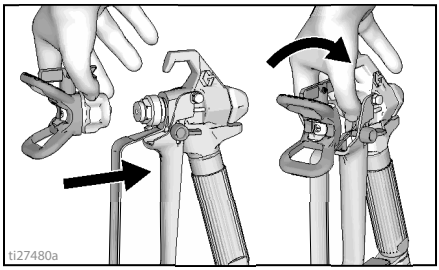

Pršenje

Z uporabo obrnljive šobe pršilnika za nanos finih zaključnih premazov pri nizkem tlaku RAC X™ FF LP lahko zmanjšate tlak pršenja. Pršenje pri nižjem tlaku zmanjša čezmerno razprševanje in obrabo konice pršilnika. Nastavite tlak razpršilnika, da zmanjšate prekomerno razprševanje.

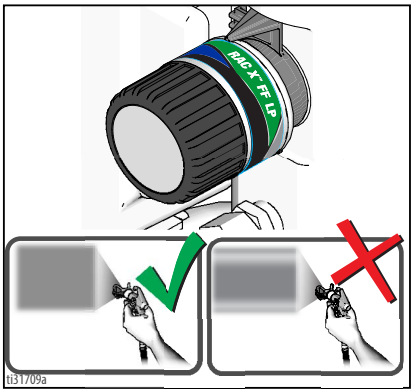

Atomiziran, enakomerno porazdeljen vzorec curka

Zadnji deli

Nastavitev regulatorja tlaka

Gumb za nadzor tlaka omogoča neomejene nastavitve tlaka. Za zmanjšanje prekomernega pršenja vedno začnite z najnižjim tlakom in tega zvišajte do najvišje ravni, ki omogoča sprejemljiv vzorec pršenja.

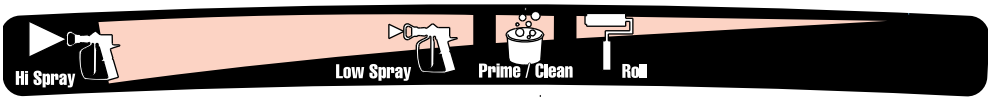

207 bar, 20,7 MPa (3000 psi) | *103 bar, 10,3 MPa (1500 psi)* | *34,5 bar, 3,5 MPa (500 psi)*

ti5597b

Za izbiro funkcije poravnajte simbol na gumbu za upravljanje tlaka z indikatorjem nastavitve na razpršilniku.

Izbira šobe in tlaka

Oglejte si razpredelnico za priporočen tlak pršenja za vaš material.
Oglejte si pločevinko z barvo (materialom) za proizvajalčeva priporočila.

Največje velikosti odprtine konice, ki jih podpira razpršilnik:

– GXFF, GX19, FinishPro GX19: 0,48 mm (0,019 palca)
– GX21: 0,53 mm (0,021 palca)

	Premazi				
	Premazi	**Emajli**	**Osnovne (temeljne) barve**	**Notranje barve**	**Zunanje barve**
Nastavitev tlaka pršenja	**Pršenje z nizkim tlakom**	**Pršenje z nizkim tlakom**	**Pršenje z visokim tlakom**	**Pršenje z visokim tlakom**	**Pršenje z visokim tlakom**
Velikost odprtine konice					
0,28 mm (0,011 palca)	✔				
0,33 mm (0,013 palca)	✔	✔	✔	✔	
0,38 mm (0,015 palca)		✔	✔	✔	✔
0,43 mm (0,017 palca)			✔	✔	✔
0,48 mm (0,019 palca)					✔
0,53 mm (0,021 palca)					✔

Šobe za fine premaze

Šobe za fine premaze imajo dodatno odprtino, ki omogoča bolj fino atomizacijo materiala.

Velikost	**Premazi**				
	Poliuretan	**Lak**	**Temeljni podlak**	**Emajli**	**Lateks**
Nastavitev tlaka pršenja	**Pršenje z nizkim tlakom**	**Pršenje z nizkim tlakom**	**Pršenje z nizkim tlakom**	**Pršenje z visokim tlakom**	**Pršenje z visokim tlakom**
0,20 mm (0,008 palca)	✔	✔	✔		
0,25 mm (0,010 palca)	✔	✔	✔		
0,31 mm (0,012 palca)				✔	

0,36 mm (0,014 palca)					✔
0,41 mm (0,016 palca)					✔

Tehnike pršenja

Preden začnete pršiti po površini, uporabite kos kartona in vadite te osnovne tehnike pršenja.

- Pištolo držite 30 cm (12 palcev) stran od površine in merite naravnost v površino. Če boste pištolo nagibali, bo nanos neenakomeren.

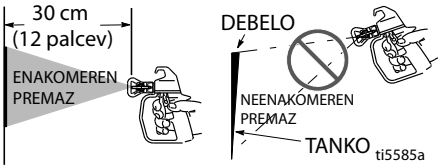

- Pomagajte si z gibi v zapestju, da je pištola usmerjena naravnost. Pahljanje s pištolo, da bi curek usmerjali pod kotom, povzroči neenakomeren nanos.

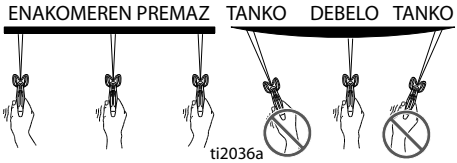

Sprožanje pištole

Pritisnite na sprožilec po začetku poteze. Sprostite sprožilec pred koncem poteze. Pištola se mora premikati, ko pritiskate in sproščate sprožilec.

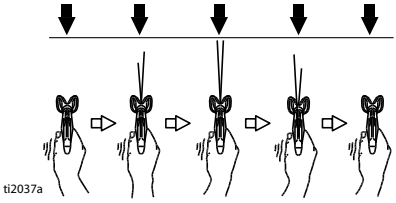

Usmerjanje pištole

Usmerite sredino pršca pištole v spodnji rob prejšnje poteze in prekritje vsako potezo za polovico.

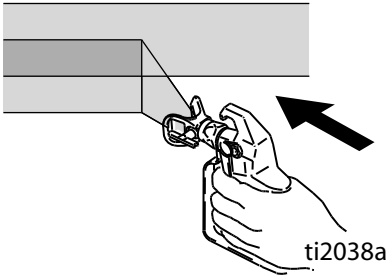

Kakovost vzorca pršenja

Dober vzorec pršenja se enakomerno porazdeli, ko doseže površino.

- Pršec mora biti atomiziran (enakomerno porazdeljen, brez razmikov na robovih).

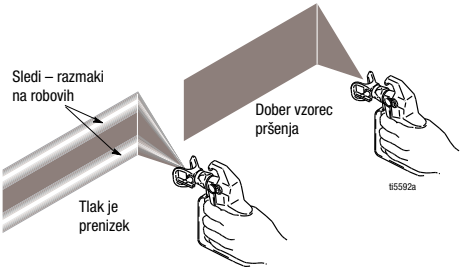

Če se pri najvišjem tlaku pršenja sledi še vedno pojavljajo:

- Pršilna šoba je morda obrabljena. Glejte **Izbira pršilne šobe**, stran 35.
- Morda bo potrebna manjša pršilna šoba.
- Material bo morda treba razredčiti. Če je treba material razredčiti, upoštevajte proizvajalčeva priporočila.

Čiščenje zamašitve šobe

V primeru, da delci zamašijo pršilno šobo, ima ta razpršilnik obrnljivo pršilno šobo, ki hitro in preprosto očisti delce brez razstavljanja razpršilnika.

Za dodatne informacije glejte **Precejanje barve**, stran 16.

1. Sprostite sprožilec. Aktivirajte zaklep sprožilca. Obrnite pršilno konico v položaj za odmašitev. Deaktivirajte zaklep sprožilca. Sprožite pištolo na območju za odpadno tekočino, da odpravite zamašitev.

Odmašitev

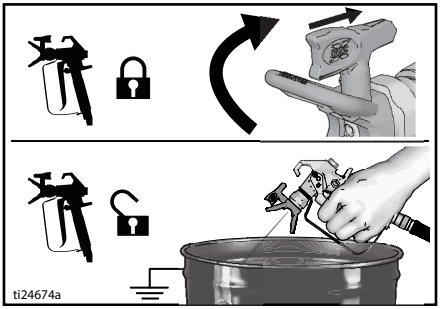

2. Aktivirajte zaklep sprožilca. Pršilno konico obrnite nazaj v položaj za pršenje. Deaktivirajte zaklep sprožilca in nadaljujte s pršenjem.

Pršenje

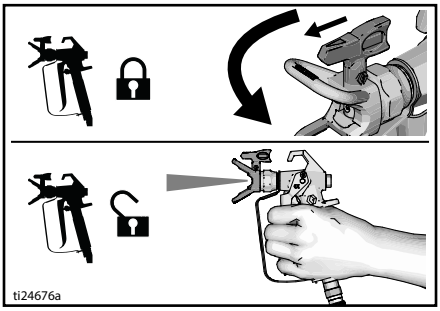

Čiščenje

Če razpršilnik očistite po vsaki uporabi, si pri naslednji uporabi zagotovite preprost začetek.

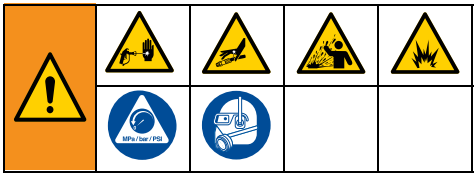

Čiščenje iz vedra
(le modeli s stojalom)

Čiščenje iz vedra deluje le pri modelih s sesalno cevjo.

- Za dolgo skladiščenje glejte **Shranjevanje**, stran 34.
- Glejte **Združljivost čistilne tekočine**, stran 35 in **Navodila za statično ozemljitev**, stran 36.

1. Izvedite **Postopek za sprostitev tlaka**, stran 17.
2. Odstranite varovalo konice in pršilno konico.

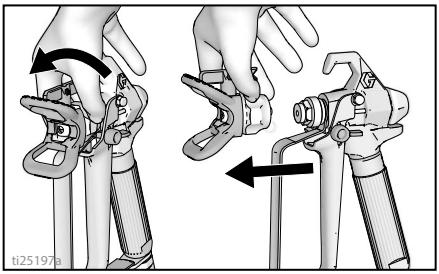

3. Iz barve odstranite sesalno in odtočno cev, odvečno barvo obrišite z zunanjosti.

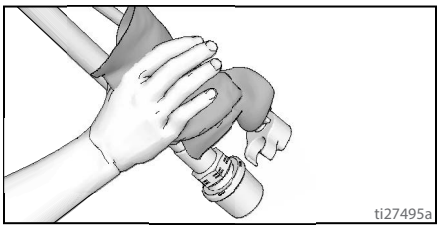

4. Ločite odtočno cev (manjša) od sesalne cevi (večja).

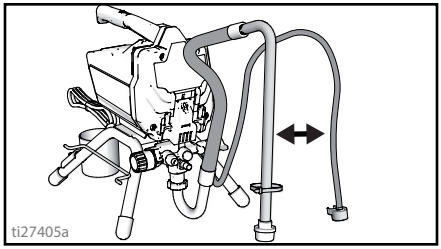

5. Prazno vedro za odpadne tekočine in vedro s tekočino za izpiranje postavite drugo poleg drugega.
6. Sesalno cev postavite v tekočino za izpiranje. Za vodne barve in mineralni špirit uporabite vodo, za oljne barve pa združljivo topilo za izpiranje na oljni osnovi. Odtočno cev postavite v vedro za odpadno tekočino.

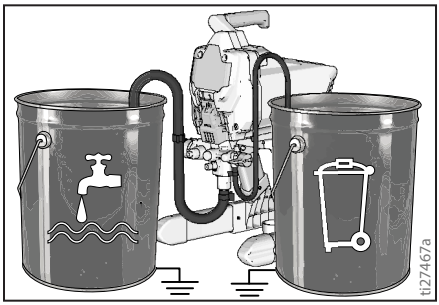

7. Gumb za nadzor tlaka obrnite na nastavitev za polnjenje/čiščenje.

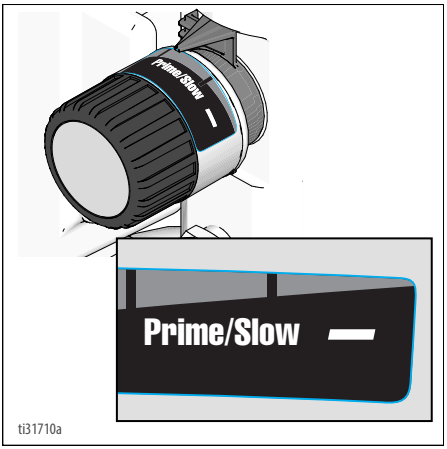

8. Polnilni/pršilni ventil premaknite v položaj PRIME (POLNJENJE).
9. Stikalo za VKLOP/IZKLOP obrnite v položaj **ON** (VKLOP).
10. Izpirajte, dokler iz vedra ne odstranite približno 1/3 tekočine za izpiranje.
11. Stikalo za VKLOP/IZKLOP obrnite v položaj **OFF** (IZKLOP).

OPOMBA: Korak 12 je za vrnitev barve iz brezzračne cevi za barvo v vedro z barvo. V eno cev dolžine 15 m gre približno en liter barve.

12. Za povrnitev barve iz cevi:
    a. Pištolo držite trdno na vedru z barvo.
    b. Pištolo usmerite v vedro z barvo.
    c. Deaktivirajte zaklep sprožilca.
    d. Povlecite in držite sprožilec pištole.
    e. Polnilni/pršilni ventil premaknite v položaj SPRAY (PRŠENJE).

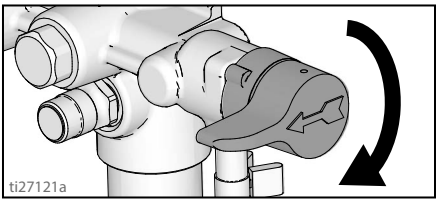

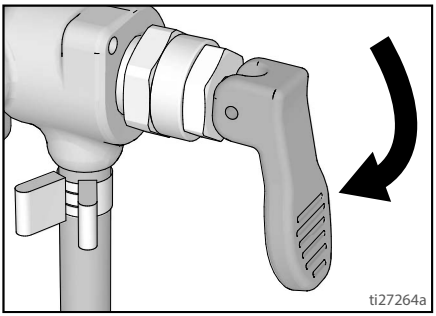

    f. Stikalo za VKLOP/IZKLOP obrnite v položaj **ON** (VKLOP).
    g. Še naprej držite pritisnjen sprožilec pištole, dokler ne vidite, da začne iz pištole prihajati barva, razredčena s tekočino za izpiranje.

13. Med sprožanjem pištole to hitro premaknite, da preusmerite pršec v vedro za odpadne tekočine. Pištolo še naprej sprožajte v vedro za odpadne tekočine, dokler iz pištole pršena tekočina ni razmeroma čista.

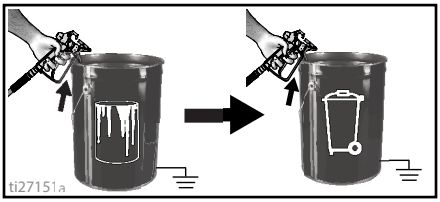

14. Prenehajte s sprožanjem pištole. Aktivirajte zaklep sprožilca.

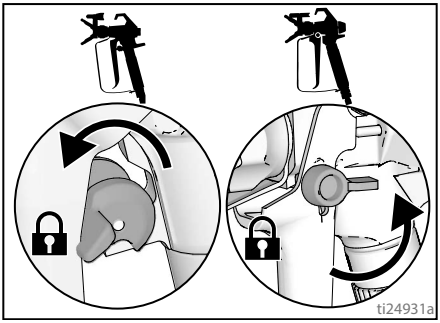

15. Polnilni/pršilni ventil premaknite v položaj PRIME (POLNJENJE).

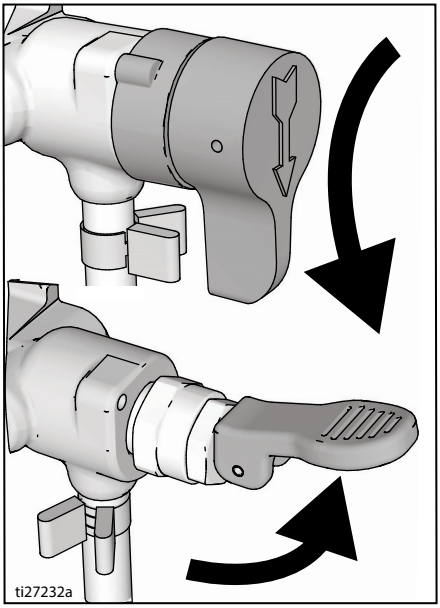

16. Stikalo za VKLOP/IZKLOP obrnite v položaj **OFF** (IZKLOP).
17. Očistite filter. Glejte **Čiščenje filtra za InstaClean™** , stran 33.
18. Enoto napolnite s sredstvom za zaščito črpalke. Glejte **Shranjevanje**, stran 34.

Power Flush

(GX 21, samo materiali na vodni osnovi)

Intenzivno izpiranje je hitrejši način izpiranja. Uporablja se ga lahko samo po pršenju vodnih premazov.

1. Izvedite **Postopek za sprostitev tlaka**, stran 17.
2. S pištole odstranite sestav pršilne konice in varovala konice ter ga položite v vedro za odpadne tekočine.
3. Prazno vedro za odpadne tekočine in vedro z barvo postavite drugo poleg drugega.

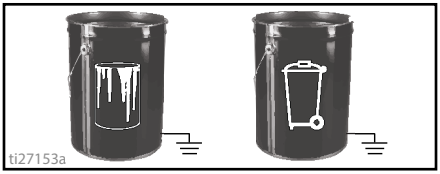

4. Sesalno in odtočno cev dvignite iz vedra z barvo. Pustite, da barva odteče v vedro.
5. Sesalno in odtočno cev postavite v vedro za odpadne tekočine.
6. Gumb za upravljanje tlaka obrnite na nastavitev Polnjenje/Čiščenje.

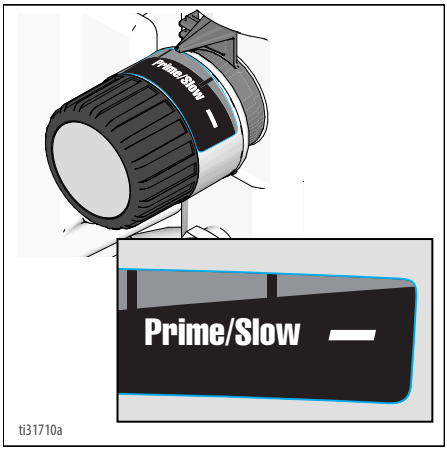

7. Priključni ventil za intenzivno izpiranje privijte na vrtno cev. Zaprite ventil.

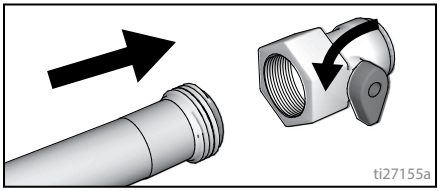

8. Odprite vodo. Odprite ventil. Barvo sperite iz sesalne cevi, odtočne cevi in z vstopnega cedila, nato zaprite ventil.

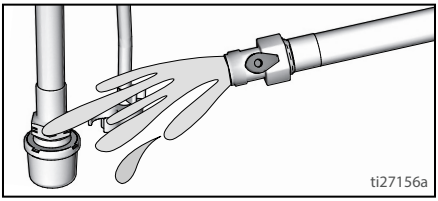

9. Odvijte vstopno cedilo s sesalne cevi. Vstopno cedilo postavite v vedro za odpadne tekočine.

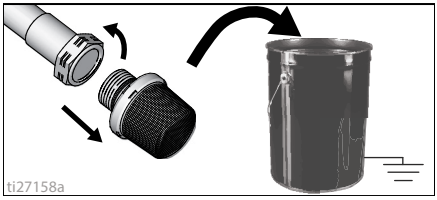

10. Vrtno cev priključite na sesalno cev s priključnim ventilom za intenzivno izpiranje. Odtočno cev pustite v vedru za odpadne tekočine.

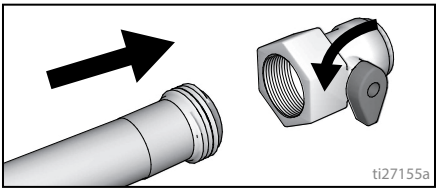

11. Stikalo za VKLOP/IZKLOP obrnite v položaj **ON** (VKLOP).
12. Odprite priključni ventil za intenzivno izpiranje.

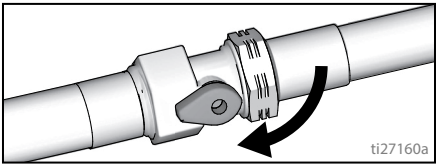

13. Voda naj 20 sekund kroži po razpršilniku in izteče v vedro za odpadne tekočine.
14. Stikalo za vklop/izklop obrnite v položaj **OFF** (IZKLOP).

OPOMBA: Korak 15 je za vrnitev barve iz cevi v vedro z barvo. V eno cev dolžine 15 m gre približno en liter barve.

15. Za povrnitev barve iz cevi:
    a. Pištolo držite trdno na vedru z barvo.
    b. Pištolo usmerite v vedro z barvo.
    c. Deaktivirajte zaklep sprožilca.
    d. Povlecite in držite sprožilec pištole.
    e. Polnilni/pršilni ventil premaknite v položaj SPRAY (PRŠENJE).

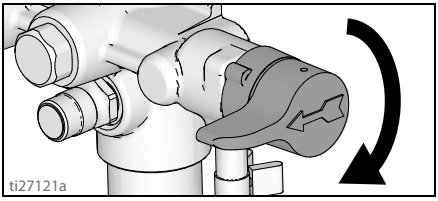

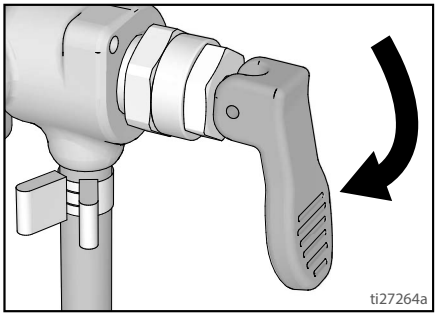

    f. Stikalo za VKLOP/IZKLOP obrnite v položaj **ON** (VKLOP).
    g. Še naprej držite pritisnjen sprožilec pištole, dokler ne vidite, da začne iz pištole prihajati barva, razredčena s tekočino za izpiranje.
16. Med sprožanjem pištole to hitro premaknite, da preusmerite pršec v vedro za odpadne tekočine. Pištolo še naprej sprožajte v vedro za odpadne tekočine, dokler iz pištole pršena tekočina ni razmeroma čista.
17. Gumb za upravljanje tlaka obrnite na nastavitev Polnjenje/Čiščenje.

18. Prenehajte s sprožanjem pištole. Aktivirajte zaklep sprožilca.

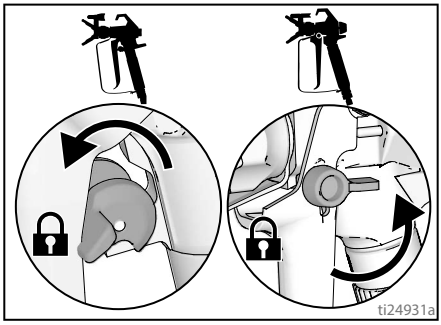

19. Polnilni/pršilni ventil premaknite v položaj PRIME (POLNJENJE).

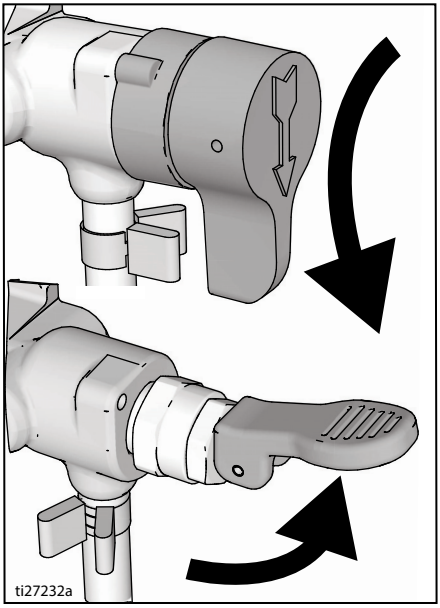

20. Stikalo za VKLOP/IZKLOP obrnite v položaj **OFF** (IZKLOP).

Izpiranje lijakaste posode

(le modeli z lijakasto posodo)

Glejte **Združljivost čistilne tekočine**, stran 35.

1. Izvedite **Postopek za sprostitev tlaka**, stran 17.
2. Izlijte ves preostali material iz lijakaste posode.
3. Odstranite varovalo šobe in pršilno šobo. Za dodatne informacije glejte **Čiščenje pištole**, stran 33.

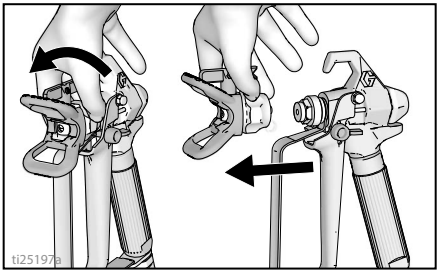

4. Odstranite odtočno cev iz lijakaste posode za barvo, z zunanjosti obrišite odvečno barvo.

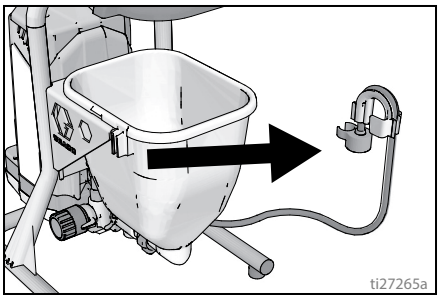

5. Odtočno cev postavite v vedro za odpadno tekočino.

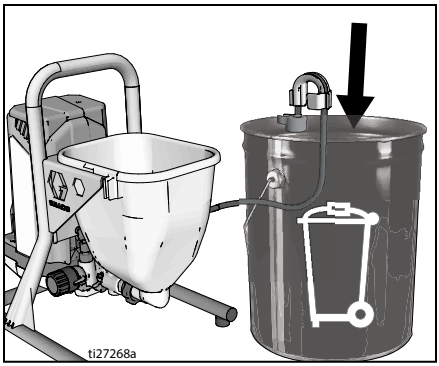

6. V lijakasto posodo nalijte tekočino za izpiranje. Za vodne barve uporabite vodo, za oljne pa mineralni špirit.

7. Gumb za nadzor tlaka obrnite na nastavitev za polnjenje/čiščenje.

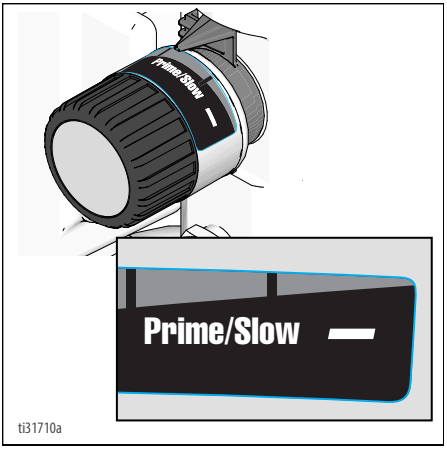

8. Stikalo za VKLOP/IZKLOP obrnite v položaj **ON** (VKLOP).
9. Izpirajte, dokler iz posode ne odstranite približno 1/3 tekočine za izpiranje.
10. Stikalo za VKLOP/IZKLOP obrnite v položaj **OFF** (IZKLOP).

OPOMBA: Korak 11 je za vrnitev barve iz cevi v vedro z barvo. V eno cev dolžine 15 m gre približno en liter barve.

11. Za povrnitev barve iz cevi:
    a. Pištolo usmerite v vedro z barvo.
    b. Deaktivirajte zaklep sprožilca.
    c. Povlecite in držite sprožilec pištole.
    d. Polnilni/pršilni ventil premaknite v položaj SPRAY (PRŠENJE).

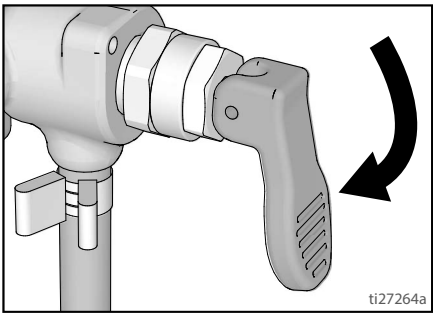

    e. Stikalo za VKLOP/IZKLOP obrnite v položaj **ON** (VKLOP).
    f. Še naprej držite pritisnjen sprožilec pištole, dokler ne vidite, da začne iz pištole prihajati barva, razredčena s tekočino za izpiranje.
12. Med sprožanjem pištole to hitro premaknite, da preusmerite pršec v vedro za odpadne tekočine. Pištolo še naprej sprožajte v vedro za odpadne tekočine, dokler iz pištole pršena tekočina ni razmeroma čista.

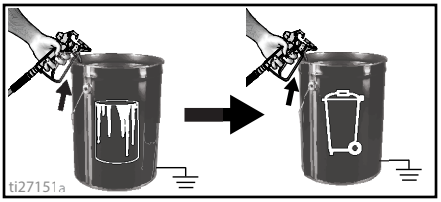

13. Prenehajte s sprožanjem pištole. Aktivirajte zaklep sprožilca.

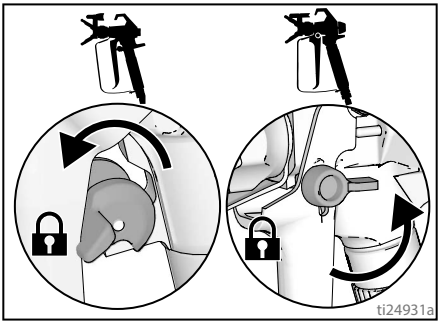

14. Polnilni/pršilni ventil premaknite v položaj PRIME (POLNJENJE).

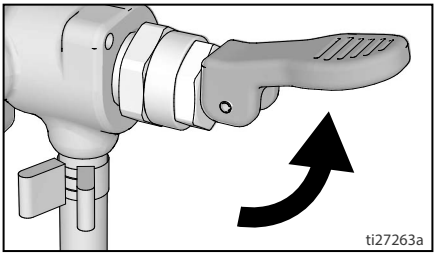

15. Stikalo za VKLOP/IZKLOP obrnite v položaj **OFF** (IZKLOP).
16. Za razpršilnike s filtrom glejte **Čiščenje filtra za InstaClean™** , stran 33.
17. Enoto napolnite s sredstvom za zaščito črpalke. Glejte **Shranjevanje**, stran 34.

Čiščenje filtra za InstaClean™

(po izbiri)

Filter za tekočino InstaClean delcem preprečuje, da bi prišli v cev za barvo. Po vsaki uporabi ga odstranite in očistite, da zagotovite najboljšo učinkovitost.

1. Izvedite **Postopek za sprostitev tlaka**, stran 17.
2. Ločite brezzračno pršilno cev (A) od razpršilnika.
3. Odvijte odvodni priključek (B).
4. Odstranite filter za tekočino InstaClean (C).

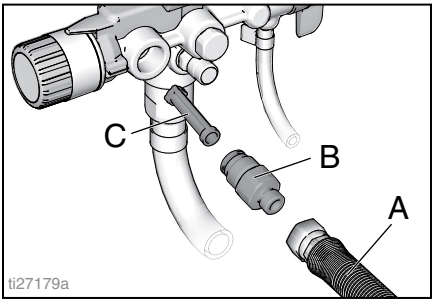

5. Preglejte filter za tekočino InstaClean (C) zaradi morebitnih delcev. Po potrebi filter očistite z vodo ali topilom za izpiranje in mehko ščetko.
   a. Namestite zaprt (kvadraten) konec filtra za tekočino InstaClean (C) v razpršilnik.
   b. Privijte odvodni priključek (B) v razpršilnik.
6. Pričvrstite odvodni priključek in ponovno priključite cev (A) na razpršilnik. Čvrsto privijte s ključem.

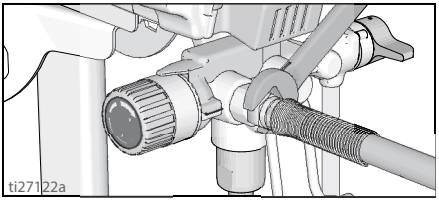

Čiščenje pištole

1. Vsakokrat, ko izpirate sistem, očistite filter tekočine pištole z vodo ali tekočino za izpiranje in ščetko. Če je filter pištole poškodovan, ga zamenjajte.

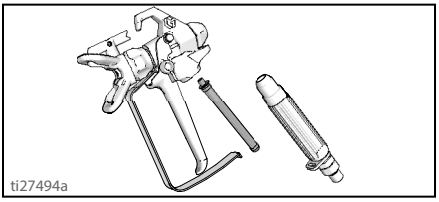

2. Odstranite sestav pršilne konice/varovala konice in očistite z vodo ali tekočino za izpiranje in ščetko.

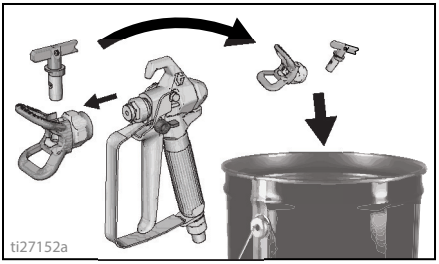

3. Barvo na zunanjem delu pištole obrišite z mehko krpo, navlaženo z vodo ali tekočino za izpiranje.

Shranjevanje

Ob ustreznem shranjevanju bo razpršilnik naslednjič, ko ga boste potrebovali, pripravljen za uporabo.

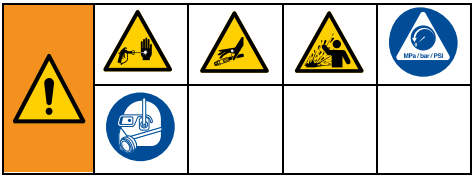

Po čiščenju skozi sistem vedno spustite sredstvo za zaščito črpalke. Voda, ki ostane v razpršilniku, povzroči rjavenje in poškoduje črpalko. Glejte **Čiščenje**, stran 27, ali **Power Flush**, stran 29.

- Pred shranjevanjem razpršilnika se vedno prepričajte, da je iz njega in cevi odtekla vsa voda.
- Ne pustite, da voda zmrzne v razpršilniku ali ceveh.
- Razpršilnika ne shranjujte pod tlakom.
- Razpršilnika shranjujte v zaprtih prostorih.

1. Izvedite **Postopek za sprostitev tlaka**, stran 17.
2. Pri modelih s stojalom postavite sesalno cev v steklenico s sredstvom za zaščito črpalke, odtočno cev pa v vedro za odpadne tekočine.

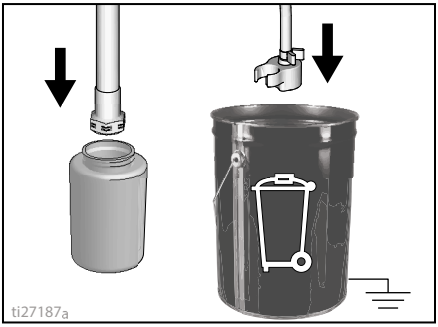

3. Pri modelih z lijakasto posodo nalijte sredstvo za zaščito črpalke v lijakasto posodo in postavite odtočno cev v vedro za odpadne tekočine.
4. Polnilni/pršilni ventil premaknite v položaj PRIME (POLNJENJE).

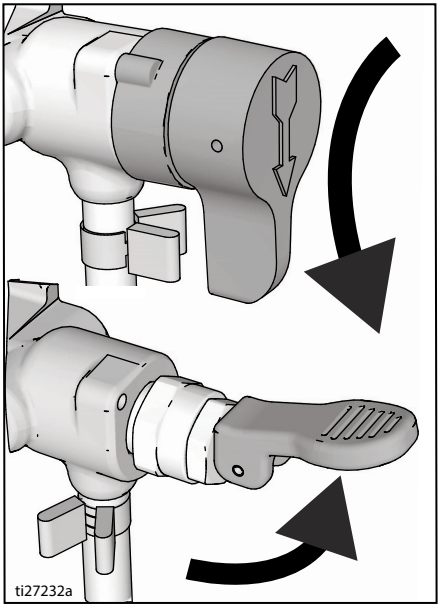

5. Stikalo za VKLOP/IZKLOP obrnite v položaj **ON** (VKLOP).
6. Gumb za upravljanje tlaka obračajte v smeri urnega kazalca, dokler se črpalka ne vklopi.

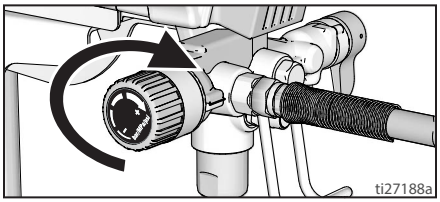

7. Ko tekočina za shranjevanje priteče iz odtočne cevi (5-10 sekund), obrnite stikalo za VKLOP/IZKLOP v položaj **OFF** (IZKLOP).
8. Polnilni/pršilni ventil premaknite v položaj SPRAY (PRŠENJE), da med shranjevanjem tekočina za shranjevanje ostane v razpršilniku.
9. Okrog sesalne in odtočne cevi namestite plastično vrečko za prestrezanje morebitnih kapljic tekočine.

Referenca

Izbira pršilne šobe

Izbira velikosti šobe

Pršilne šobe so na voljo z različnimi velikostmi odprtin za pršenje številnih tekočin. Vaš razpršilnik vključuje šobo za uporabo pri večini nanašanj barve z razprševanjem. V razpredelnicah premazov na strani 23 si oglejte razpon priporočenih velikosti odprtine šobe za vsako vrsto tekočine.

Namigi:

- Med pršenjem se šoba obrabi in poveča. Če začnete z velikostjo odprtine šobe, ki je manjša od največje, boste lahko pršili znotraj nominalne zmogljivosti pretoka razpršilnika.
- Večje odprtine šobe uporabite pri bolj gostih premazih, manjše odprtine pa pri bolj redkih.
- Šobe se z uporabo obrabijo in jih je treba redno menjati.
- Velikost odprtine šobe uravnava stopnjo pretoka - količino barve, ki pride iz pištole.

Širina curka

Širina curka je velikost vzorca pršenja, ki določa območje, prekrito z vsako potezo.

Namigi:

- Izberite širino curka, ki je najprimernejša za pršeno površino.
- Širši curki omogočajo boljše pokrivanje na širokih, odprtih površinah.
- Ožji curki omogočajo boljši nadzor pri majhnih, zaprtih površinah.

Pojasnitev številke šobe

Zadnje tri številke številke šobe (t.j.: 221413) vsebujejo informacije o velikosti odprtine in širini curka, ko držite pištolo 30,5 cm (12 palca) od površine za pršenje.

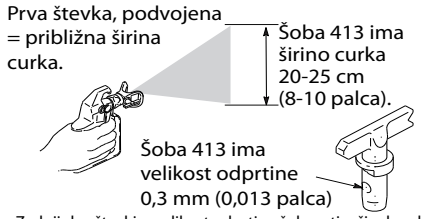

Zadnji dve številki = velikost odprtine šobe v tisočinah palca.

Združljivost čistilne tekočine

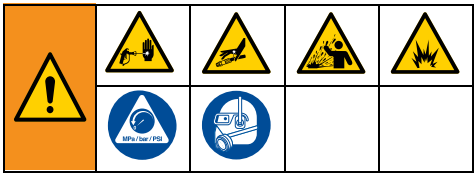

Materiali na oljni ali vodni osnovi

- Ko pršite materiale **na vodni osnovi,** sistem temeljito izperite z vodo.
- Ko pršite materiale **na oljni osnovi,** sistem temeljito izperite z mineralnim špiritom ali primerljivo tekočino za izpiranje na oljni osnovi.
- Če želite pršiti materiale **na vodni osnovi** po **pršenju materialov na oljni osnovi,** sistem najprej temeljito izperite z vodo. **Pred** začetkom pršenja materialov na vodni osnovi mora biti voda, ki priteče iz odtočne cevi, čista in brez topil.

- Če želite pršiti materiale **na oljni osnovi** po **pršenju materialov na vodni osnovi,** sistem najprej temeljito izperite z mineralnim špiritom ali primerljivo raztopino za izpiranje na oljni osnovi. Topilo, ki priteče iz odtočne cevi, ne sme vsebovati vode. Pri izpiranju z združljivimi raztopinami za izpiranje na oljni osnovi vedno upoštevajte **Navodila za statično ozemljitev**, stran 36.
- Da tekočina ne bi brizgnila na kožo ali v oči, imejte pištolo vedno usmerjeno na notranjo steno vedra.

Navodila za statično ozemljitev

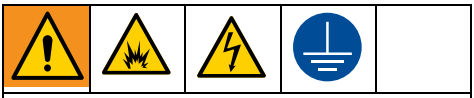

Opremo morate ozemljiti, da zmanjšate tveganje iskrenja zaradi statične elektrike in električnega udara. Električno ali statično iskrenje lahko povzroči vžig ali eksplozijo hlapov. Nepravilna ozemljitev lahko povzroči električni udar. Dobra ozemljitev predstavlja ubežno žico za električni tok.

Pri izpiranju razpršilnika ali sproščanju tlak za materiale na oljni osnovi, katere je treba izpirati z združljivimi tekočinami za izpiranje na oljni osnovi, vedno uporabljajte kovinsko vedro.

upoštevajte lokalne predpise. Uporabljajte samo prevodna kovinska vedra, ki jih postavite na ozemljeno površino, npr. beton.

Ne postavljajte vedra na neprevodno površino, kot je papir ali karton, saj to prekine ozemljitev.

Kovinsko vedro vedno ozemljite: priključite ozemljitveno žico na vedro. En konec povežite z vedrom, drugega pa z ozemljitvijo, kot je cev za vodo.

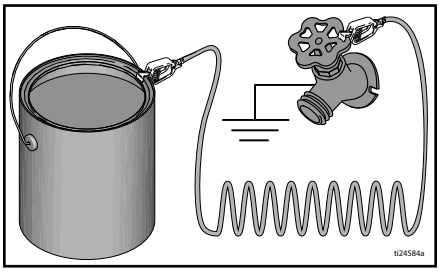

Za ohranitev ozemljitvene prevodnosti pri izpiranju razpršilnika ali sproščanju tlaka kovinski del pršilne pištole držite trdno ob robu ozemljenega kovinskega vedra, nato sprožite pištolo.

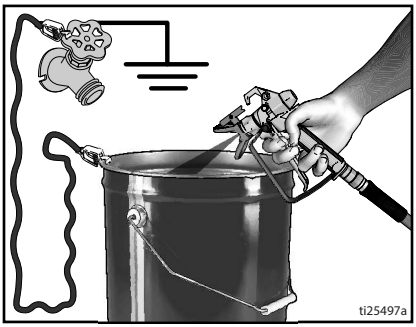

Hitre reference

Stran 11	Ime	Opis
A	Polnilni/pršilni ventil	V položaju PRIME (POLNJENJE) usmeri tekočino v odtočno cev. V položaju SPRAY (PRŠENJE) usmeri tekočino pod tlakom v cev za barvo. V primeru, da se ustvari nadtlak, samodejno sprosti tlak v sistemu.
B	Gumb PushPrime	Ob pritisku pritisne kroglico na vstopu, da jo sprosti.
C	Gumb za upravljanje tlaka	Zviša (v smeri urnega kazalca) in zniža (v nasprotni smeri urnega kazalca) tlak tekočine v črpalki, cevi in pršilni pištoli. Za izbiro funkcije poravnajte simbol na gumbu za nadzor tlaka z indikatorjem nastavitve, stran 17.
D	Stikalo za VKLOP/IZKLOP	VKLOPI in IZKLOPI pršilnik.
E	Sesalna cev/lijakasta posoda	Črpa tekočino iz vedra z barvo v črpalko.
F	Odtočna cev	Odvaja tekočino v sistemu med polnjenjem in sproščanjem tlaka.
G	Brezzračna pršilna pištola	Prši tekočino.
H	Obrnljiva pršilna konica	Atomizira pršeno tekočino, oblikuje vzorce pršenja in regulira pretok tekočine glede na velikost odprtine. Obrnjen položaj odmaši zamašeno konico brez razstavljanja.
J	Varovalo konice	Zmanjša nevarnost poškodb zaradi brizganja tekočine.
K	Zaklep sprožilca pištole (stran 15)	Prepreči nenamerno sprožanje pršilne pištole.
L	Priključek dovoda za tekočino pištole	Navojni priključek za brezzračno cev.
M	Filter tekočine pištole	Filtrira tekočino, ki pride v pršilno pištolo, za zmanjšanje možnosti zamašitev konice.
N	Črpalka ProXChange	Črpa tekočino in jo s pomočjo tlaka potiska do cevi za barvo.
P	Priključek odvoda za tekočino črpalke	Navojni priključek za brezzračno cev.
Q	Brezzračna cev	Po njej se prenaša tekočina pod visokim tlakom od črpalke do pršilne pištole.
R	Filter tekočine InstaClean™	Filtrira tekočino iz črpalke za zmanjšanje možnosti zamašitve šobe in boljši premaz. Samočistilen samo med sproščanjem tlaka.
S	Obešalo vedra	Za prenašanje vedra za ročaj.
T	Vstopno cedilo	Preprečuje, da bi delci prišli v črpalko.
U	Napajalni kabel	Priključi se na vir napajanja.
V	Vrata za preprost dostop	Vrata za preprost dostop zagotavljajo hiter dostop do črpalke. Odprite vrata črpalke, tako da izvlečete jezičke, medtem ko vrata potisnete stran od dovodne odprtine črpalke.
W	Posodica za sesalno/odtočno cev	Drži sesalno in odtočno cev.
X	Orodje za odstranitev črpalke	Uporabite izrez v okvirju, da odstranite/namestite sklop črpalke.
Z	Orodje za odstranitev dovodnega ventila	Izrez v okvirju zagotavlja orodje za hitro odstranitev/namestitev dovodnega ventila brez dodatnega orodja.
	Priključek za intenzivno izpiranje	Z njim priključite vrtno cev na sesalno cev za intenzivno izpiranje tekočin na vodni osnovi.

Vzdrževanje

Redno vzdrževanje je pomembno za zagotovitev ustreznega delovanja pršilnika.

Ukrep	Interval
Preglejte/očistite filter InstaClean, vstopno cedilo za tekočino in filter pištole.	To storite vsak dan ali vsakič, ko pršite.
Preglejte odprtine okrova motorja zaradi morebitne zamašitve.	To storite vsak dan ali vsakič, ko pršite

OBVESTILO

Zaščitite notranje pogonske dele pršilnika pred vodo. Odprtine omogočajo hlajenje mehanskih delov in elektronike v notranjosti. Če v te odprtine zaide voda, se lahko pršilnik pokvari ali postane trajno neuporaben.

Brezzračne cevi

Cevi preglejte pri vsakem pršenju zaradi morebitnih poškodb. Ne poskušajte popraviti cevi, če so ovoj ali priključki cevi poškodovani. Ne uporabljajte cevi, krajše od 7,6 m. Privijte z dvema ključema.

Pršilne konice

- Konice po pršenju vedno očistite s primerljivo tekočino za čiščenje in ščetko.
- Konice bo morda treba zamenjati po pršenju s 57 litri, lahko pa zdržijo do 227 litrov, odvisno od jedkosti barve.

Popravilo črpalke

Ko se tesnila črpalke obrabijo, začne po zunanji strani črpalke teči barva.

- Kupite komplet za popravilo črpalke in ga pred naslednjim opravilom namestite v skladu z navodili, priloženimi kompletu.
- Glejte **Sestav črpalke**, stran 53, ali pa se obrnite na pooblaščenega trgovca, distributerja ali servisni center Graco/MAGNUM.

Odstranitev črpalke

Pri razpršilnikih FinishPro z lijakasto posodo je treba to odstraniti, preden lahko odstranite črpalko.

Pred začetkom kakršnega koli popravila črpalke, vedno opravite **Postopek za sprostitev tlaka**, stran 17.

1. Povlecite jezičke ob strani vrat za preprost dostop proti sebi, obenem pa potiskajte celotna vrata stran od dovodnega konca črpalke.
2. Zdaj dvignite vrata in jih umaknite.

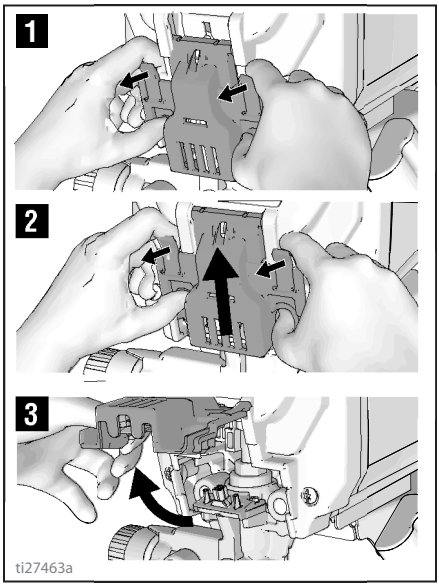

3. Potisnite sestav črpalke s pritrdilnih zatičev.

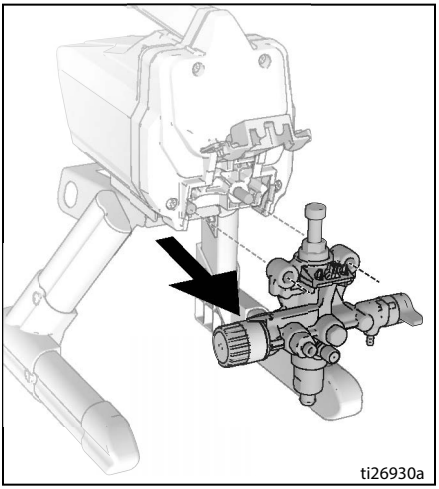

Orodje za odstranitev črpalke ProXChange

Vdelano orodje se nahaja na okvirju za odstranitev sestava ProXChange. Celotna navodila za popravilo si oglejte v priročniku za popravilo črpalke.

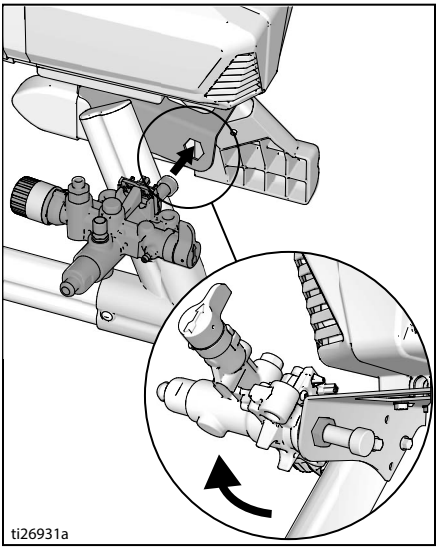

Odstranitev dovodnega ventila

Vdelano orodje se nahaja v okvirju za odstranitev sestava dovodnega ventila s črpalke. Če mislite, da je dovodni ventil zamašen ali se ne premika, odstranite sestav ventila in ga očistite ali zamenjajte.

1. Odstranite sesalno cev ali lijakasto posodo z razpršilnika.
2. Vstavite dovod črpalke v okvir in sprostite dovodni ventil. Odstranite dovodni ventil.

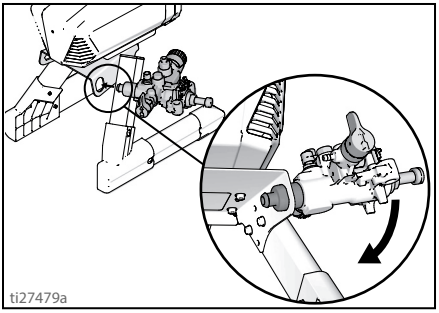

OBVESTILO

Ne popuščajte kroglice in vzmeti znotraj sestava dovodnega ventila. Lahko padeta ven, ko je dovodni ventil odstranjen. Črpalka ne bo polnila brez kroglice in vzmeti.

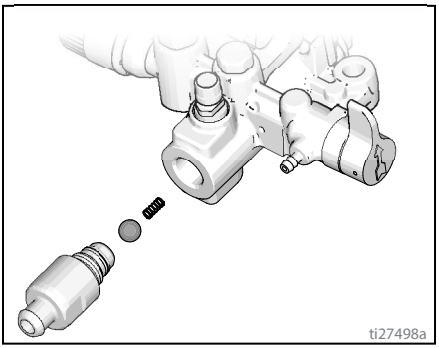

3. Očistite vse delce in posušeno barvo v notranjosti in namestite nazaj kroglico in vzmet. Z vdelanim orodjem na okvirju privijte dovodni ventil na črpalko.

Namestitev črpalke

1. Sestav črpalke potisnite na pritrdilne zatiče.

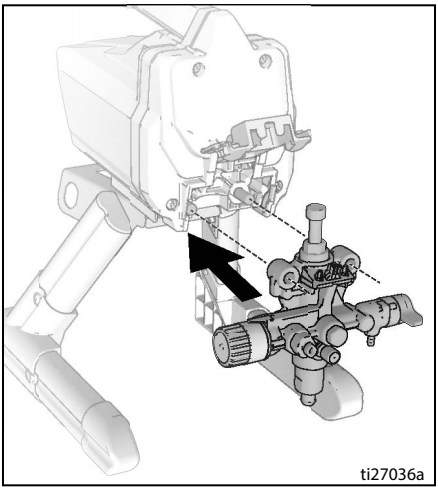

2. Batnico črpalke premikajte gor ali dol, dokler pokrovček ni poravnan z odprtino v pritrdilnih vilicah.

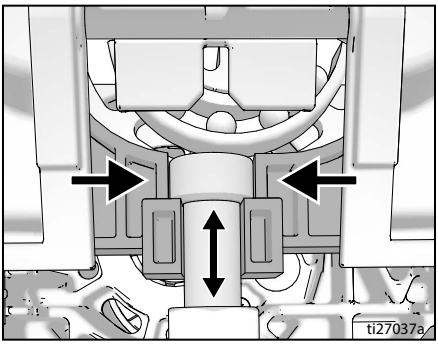

3. Zaprite vrata za preprost dostop, obenem pa potiskajte celotna vrata proti koncu vstopa črpalke.

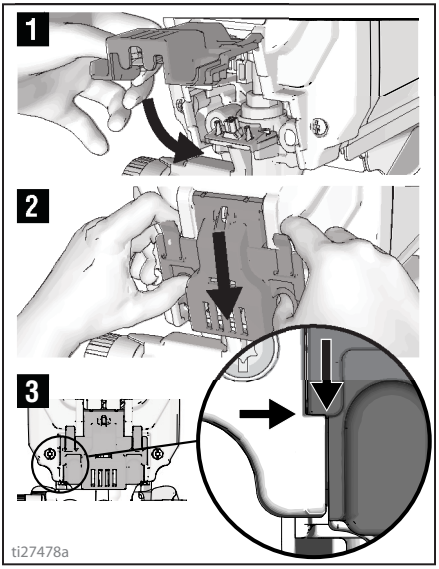

OPOMBA: Vrata morajo biti povsem zaprta in zapahnjena, da bo razpršilnik deloval.

Odpravljanje težav

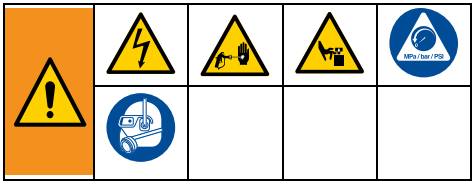

1. Pred preverjanjem ali popravilom izvedite **Postopek za sprostitev tlaka**, stran 17.
2. Rešitve na začetku vsake navedene težave so najpogostejše. Začnite na začetku in nadaljujte navzdol po seznamu, da poiščete rešitev.
3. Preverite vse v tej preglednici za odpravljanje težav, preden razpršilec odnesete na servis.

Težava	Vzrok	Rešitev
Motor ne deluje: (preverite, ali je pršilnik vključen in napajalno stikalo vklopljeno.)	Vrata za preprost dostop niso povsem zaprta.	Preverite, ali so vrata za preprost dostop zaprta in zapahnjena. Glejte stran 40.
	Gumb za upravljanje tlaka je nastavljen na nič.	Gumb za upravljanje tlaka obrnite v smeri urnega kazalca, da povišate tlak.
	Električna vtičnica ne dovaja elektrike.	Vtičnico preizkusite z napravo, za katero veste, da deluje. Ponastavite izklopno stikalo ali zamenjajte varovalko. Poiščite delujočo vtičnico. Ponastavite hišno izklopno stikalo ali zamenjajte varovalko.
	Podaljšek je poškodovan.	Zamenjajte podaljšek. Glejte stran 6.
	Električni kabel razpršilnika je poškodovan.	Preverite morebitno poškodovano izolacijo ali žice. Če je električni kabel poškodovan, ga zamenjajte.
	Črpalka je zamašena (barva se je strdila v črpalki ali voda je zmrznila v črpalki.)	Izklopite stikalo za VKLOP/IZKLOP in izključite razpršilnik iz vtičnice. Če je voda zmrznila, NE poskušajte zagnati enote razpršilnika, dokler se ne odtaja, ker se lahko poškoduje motor, kontrolna plošča in/ali pogonski sklop. Pršilnik za nekaj ur postavite na toplo. Preverite, ali se črpalka prosto premika, tako da odstranite okrov in vrteč ventilator. Če ni zmrznila voda, preverite morebitno strjeno barvo v črpalki. Če se je barva strdila v črpalki. Glejte stran 38. Če se motor ne obrača, ko je črpalka odstranjena, se obrnite na pooblaščenega trgovca, distributerja ali servisni center Graco/Magnum.
	Motor ali krmilnik je poškodovan.	Obrnite se na pooblaščenega trgovca, distributerja ali servisni center Graco/Magnum.

Težava	Vzrok	Rešitev
Razpršilnik deluje, a črpalka se ne polni ali izgubi napolnjenost. (Črpalka se obrača, a ne črpa barve in ne ustvarja tlaka.)	Zaporna kroglica dovodnega ventila se ne premika.	Pritisnite gumb PushPrime, da premaknete kroglico, s čimer omogočite, da črpalka ustrezno polni, ALI intenzivno izperite razpršilnik, oglejte si stran 29.
	Polnilni/pršilni ventil je v položaju SPRAY (PRŠENJE).	Polnilni/pršilni ventil obračajte navzdol v položaj PRIME (POLNJENJE), dokler barva ne pride iz odtočne cevi. Črpalka je zdaj napolnjena.
	Črpalka ni bila napolnjena s tekočino za izpiranje. (Polnjenje z gostimi tekočinami morda ne bo mogoče, če prvotno niste polnili s tekočino za izpiranje.)	Odstranite sesalno cev iz barve. Črpalko napolnite z oljem ali tekočino za izpiranje na vodni osnovi. Glejte stran 19.
	Delci v barvi.	Precedite barvo. Glejte stran 16.
	Gosta ali »lepljiva« barva.	Z nekaterimi tekočinami je lahko polnjenje hitrejše, če stikalo za VKLOP/IZKLOP začasno izklopite, tako da se lahko delovanje črpalke upočasni in zaustavi. Po potrebi stikalo za VKLOP/IZKLOP večkrat vklopite in izklopite.
	Vstopno cedilo je zamašeno ali pa sesalna cev ni potopljena v barvo.	Očistite ostanke z vstopnega cedila in poskrbite, da bo sesalna cev potopljena v barvo.
	Zaporna kroglica ali ležišče dovodnega ventila je umazano.	Odstranite priključek za dovod. Očistite ali zamenjajte kroglico ali ležišče. Glejte stran 39.
	Sesalna cev pušča.	Preglejte priključek sesalne cevi zaradi morebitnih razpok ali vakuumskih iztekanj.
	Zaporna kroglica odvodnega ventila se ne premika.	Odvijte odvodni ventil, odstranite in očistite sestav.
	Polnilni/pršilni ventil je obrabljen ali zamašen z ostanki.	Razpršilnik nesite na pooblaščeni servis Graco/MAGNUM.

Težava	Vzrok	Rešitev
Črpalka je napolnjena, a ne omogoča dobrega vzorca pršenja.	Pršilna konica je delno zamašena.	Odpravite zamašitev pršilne konice. Glejte stran 26.
	Obrnljiva pršilna konica je v položaju UNCLOG (ODMAŠITEV).	Zavrtite ročaj v obliki puščice na pršilni konici, tako da bo obrnjen naprej proti položaju SPRAY (PRŠENJE). Glejte stran 26.
	Delci v barvi.	Precedite barvo. Glejte stran 16.
	Tlak je nastavljen prenizko.	Naravnajte indikator nastavitve na gumbu za upravljanje tlaka na želeno nastavitev pršenja. Glejte stran 23.
	Filter tekočine InstaClean je zamašen.	Očistite ali zamenjajte filter tekočine InstaClean. Glejte stran 33.
	Filter tekočine pršilne pištole je zamašen.	Očistite ali zamenjajte filter tekočine pištole. Glejte stran 33.
	Izbrana pršilna konica je prevelika za zmogljivost razpršilnika.	Zamenjajte šobo. Glejte stran 23.
	Pršilna konica je prekomerno obrabljena.	Zamenjajte šobo. Glejte stran 23.
	Tesnilka in tesnilo pršilne konice sta obrabljena ali manjkata.	Zamenjajte tesnilko in tesnilo. Glejte stran 22.
	Vstopno cedilo je zamašeno ali pa sesalna cev ni potopljena v barvo.	Očistite delce z vstopnega cedila in poskrbite, da bo sesalna cev potopljena v barvo.
	Podaljšek je predolg ali ima pretanek kabel.	Zamenjajte podaljšek. Glejte stran 6.
	Dovodni ali odvodni ventil črpalke je obrabljen ali zamašen z delci.	Preverite morebitno obrabo ali onesnaženje dovodnega ali odvodnega ventila. - Razpršilnik napolnite z barvo. - Za trenutek sprožite sprožilec. - Ko sprostite sprožilec, se mora črpalka za trenutek obrniti in ustaviti. - Če se črpalka še naprej obrača, sta morda ventila črpalke obrabljena ali onesnažena z delci. - Očistite ali zamenjajte ventila z ustreznima. Glejte stran 53.
	Material je pregost.	Razredčite material. Upoštevajte proizvajalčeva priporočila.
	Brezzračna cev je predolga (če je bil dodan še kakšen del).	Odstranite del brezzračne cevi.
Pršilna pištola je prenehala pršiti med pritisnjenim sprožilcem.	Pršilna šoba je zamašena.	Odpravite zamašitev pršilne konice. Glejte stran 26.
	Razpršilnik se ne polni.	Oglejte si razdelek odpravljanja težav »Razpršilnik deluje, a črpalka se ne polni ali med uporabo izgubi napolnjenost.« na strani 42.

Odpravljanje težav

Težava	Vzrok	Rešitev
Barva med pršenjem teče po steni ali poceja.	Material nanašate predebelo.	Pištolo premikajte hitreje.
		Izberite pršilno konico z manjšo odprtino.
		Izberite pršilno konico s širšim curkom.
		Preverite, ali je pištola dovolj daleč od površine.
Med pršenjem barve je pokrivanje neustrezno.	Nanašate premalo materiala.	Pištolo premikajte počasneje.
		Izberite pršilno konico z večjo odprtino.
		Izberite pršilno konico z ožjim curkom.
		Preverite, ali je pištola dovolj blizu površine.
Vzorec curka se med pršenjem močno spreminja.	Stikalo za reguliranje tlaka je obrabljeno in povzroča prekomerne razlike v tlaku.	Razpršilnik nesite na pooblaščeni servis Graco/MAGNUM.
Pršilne pištole ni mogoče sprožiti.	Aktiviran je zaklep sprožilca pršilne pištole.	Obrnite zaklep sprožilca, da ga deaktivirate. Glejte stran 15.
Barva prihaja iz krmilnika tlaka.	Gumb za nadzor tlaka je obrabljen.	Razpršilnik nesite na pooblaščeni servis Graco/MAGNUM.
Barva izteka iz odtočne cevi.	Razpršilnik je pod previsokim tlakom.	Razpršilnik nesite na pooblaščeni servis Graco/MAGNUM.
Barva izteka navzdol po zunanji strani črpalke.	Tesnila črpalke so obrabljena.	Zamenjajte tesnila črpalke z novim modulom ProXChange. Glejte stran 38.
Motor je vroč in deluje v presledkih. Motor se samodejno izklopi zaradi prekomerne vročine. Če vzroka ne odpravite, lahko pride do poškodbe.	Prezračevalne odprtine v ohišju so zamašene ali pa je razpršilnik prekrit.	Prezračevalne odprtine naj ne bodo ovirane, v njih naj ne bo nakopičenega prekomernega pršca, razpršilnik pa hranite na odprtem.
	Podaljšek je predolg ali ima pretanek kabel.	Zamenjajte podaljšek. Glejte stran 6.
	Nereguliran električni generator, ki ga uporabljate, ima preveliko napetost.	Uporabite električni generator z ustreznim regulatorjem napetosti.
	Motor je treba zamenjati.	Razpršilnik nesite k pooblaščenemu trgovcu, distributerju ali na servis Graco/Magnum.

Razpršilniki s stojalom 17H211, 17H214

Ref.	Navor
1	140-160 in-lb (16 - 18 N•m)
2	30-35 in-lb (3,5 - 4,0 N•m)
3	110-120 in-lb (12 - 14 N•m)

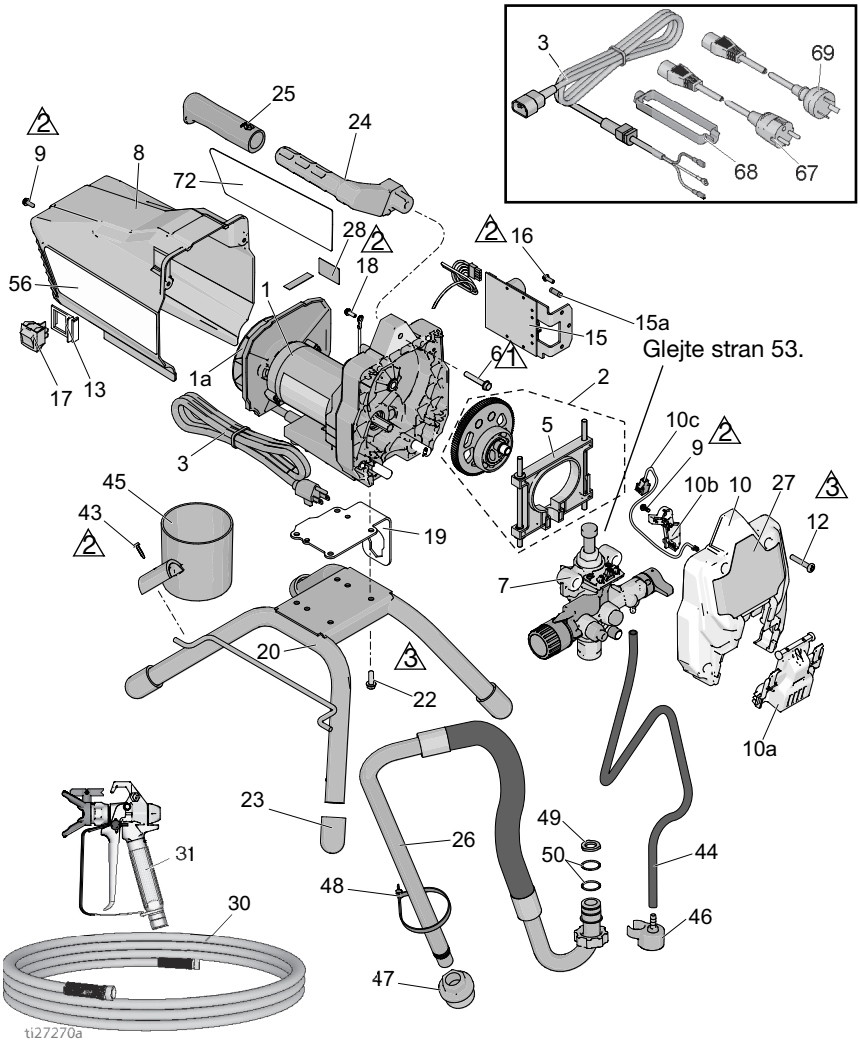

Seznam delov za razpršilnike s stojalom 17H211, 17H214

Ref.	Del	Opis	Kol.
1*		KOMPLET, motor *vključuje 1a, 22*	
	17F756	120 V, model 17H211	1
	17F758	230 V, model 17H214	1
1a		KOMPLET, ventilator	
	287770	120 V, model 17H211	1
	16X980	230 V, model 17H214	1
2	17J863	KOMPLET, zobnik in pritrdilne vilice *vključuje 5*	1
3		KABEL, napajalni	
	17J173	120 V, model 17H211	1
	17L301	230 V, model 17H214	1
5	17J864	KOMPLET, pritrdilne vilice	1
6	117493	VIJAK, mach, hwhd	1
7	17J875	ČRPALKA, prostornina	1
8	17J865	ŠČIT, motor *vključuje 9, 56*	1
9	118444	VIJAK, mach, hwhd 10-24 x 0,5 palca (25-60 x 1,3 cm)	3
10	17J866	KOMPLET, pokrov, spredaj *vključuje 9, 10a, 10b, 10c,12*	1
10a	17F233	POKROV, črpalka, zaklep	1
10b	17F262	POKROV, žica	1
10c	128551	KABEL, PC, premostitveni	1
12	115478	VIJAK, mach, Torx, z nizko valjasto glavo	4
13	15X737	STIKALO, nosilec	1
15		KOMPLET, upravljanje *vključuje 15a, 16*	
	17J867	120 V, model 17H211	1
	17J885	230 V, model 17H214	1
15a	119276	VAROVALKA, 12,5 A počasna, 110 V/120 V	1
	129882	VAROVALKA, 6,3 A počasna, 230 V	1
16	117501	VIJAK, plastite	1
17	118899	STIKALO, nihajno	1
18	115498	VIJAK, mach, z ravno vreznino na glavi, šestrobni	1
19	17G329	PLOŠČA, motor, pritrdilna	1
20	15E823	OKVIR, na stojalu	1
22	260212	VIJAK, hwh, navojni	4
23	15G857	POKROVČEK, noga	4
24	276864	ROČAJ, razpršilnik	1
25	116139	DRŽALO, ročaj	1
26	17J883	CEV, sesalna, sestav *vključuje 44, 46, 47, 48, 49, 50*	1
27	17J025	NALEPKA, spredaj	1
30		CEV, SPOJNA, 1,27 cm x 15,2 m (1/4 palca X 50 ft.)	
	240794	Model 17H211	1
	247340	Model 17H214	1
31		PIŠTOLA, pršilna, SG3	
	288430	Model 17H211	1
	17J910	Model 17H214	1
43	122667	VIJAK, vijačni, HWH	1
44	17J884	CEV, odtočna *vključuje 46, 48*	1
45	15G838	POSODICA, za sesalno/odtočno cev	1
46	244035	DEFLEKTOR, z zazobkom	1
47	276897	CEDILO, 7/8-14	1
48	404989	JERMEN, vezica	1
49	115099	PODLOŽKA, cev	1
50	117559	O-tesnilo	2
56▲		OZNAKA, opozorilo	
	17J027	Model 17H211	1
	17K017	Model 17H214	1
57▲		KARTICA, zdravstveno opozorilo (ni prikazano)	
	222385	EN, ES, FR	1
	17A134	EN, ZH, KO	1
67	242001	KOMPLET KABLOV, model 17H214 za EU	1
68	195551	ZADRŽEVALO, vtič model 17H214	1
69	242005	KOMPLET KABLOV, model 17H214 za AU	1
72	17J026	OZNAKA, stranska, GX 19	1

**Za komplet motornih krtačk naročite 17U193.*

▲ *Nadomestne opozorilne nalepke, etikete in kartice so na voljo brezplačno.*

Deli za razpršilnike s stojalom 18H284, 18H285

Ref.	Navor
2	30-35 in-lb (3,5-4,0 N•m)
3	110-120 in-lb (12-14 N•m)
4	45-55 in-lb (5-6 N•m)

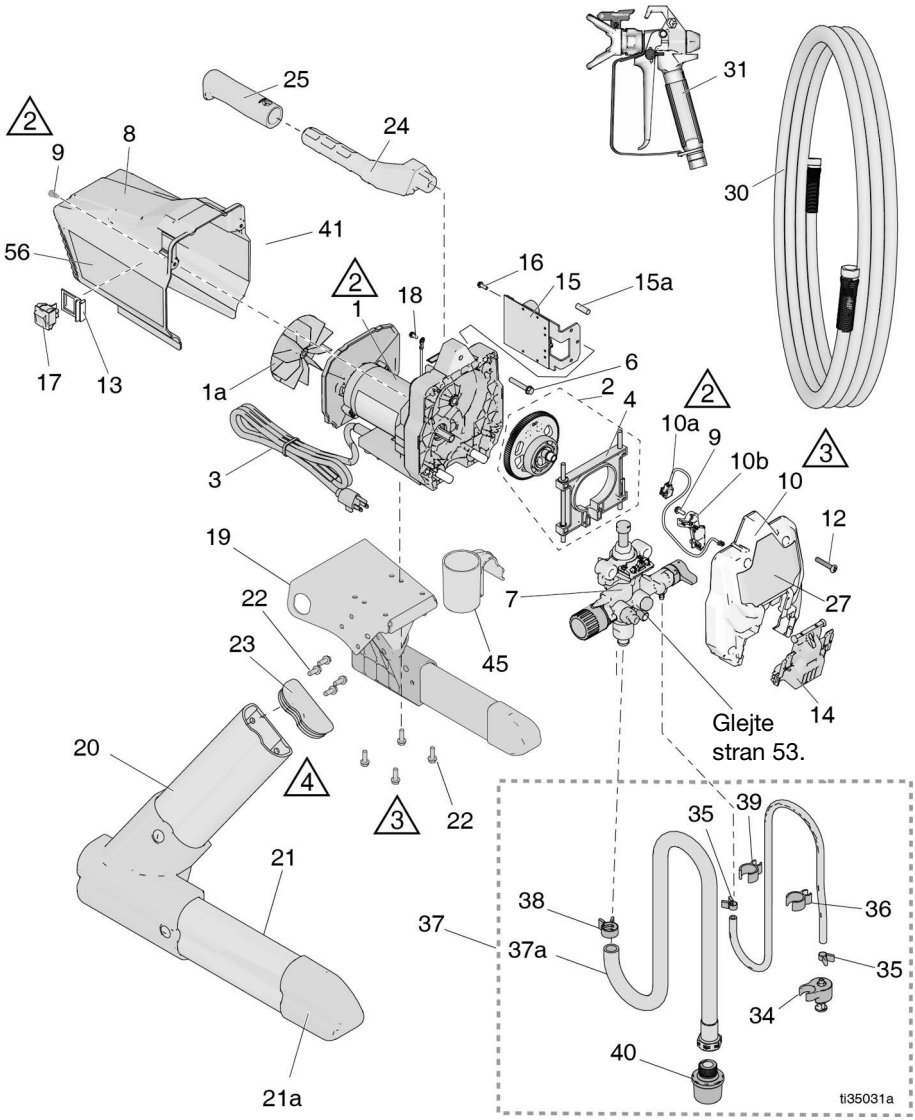

Seznam delov za razpršilnike s stojalom 18H284, 18H285

Ref.	Del	Opis	Kol.
1	17F758	KOMPLET, popravilo, motor 120V *vključuje 1a, 22*	1
1a	16X980	VENTILATOR	1
2	17J863	KOMPLET, zobnik in pritrdilne vilice	1
3	17L301	KABEL, napajalni	1
4	17J864	KOMPLET, pritrdilne vilice	1
6	117493	VIJAK, strojni, šestrobni, glava s prirobkom	1
7	17J874	KOMPLET, celotna črpalka	1
8	17J865	ŠČIT, motor, modra *vključuje 9 in nalepke*	1
9	118444	VIJAK, mach, hwhd 10-24 x 0,5 palca (25-60 x 1,3 cm)	3
10	17J866	POKROV, spredaj *vključuje 9, 10a, 10b, 10c, 12, 14*	1
10a	128551	KABEL, premostitveni, PC	1
10b	17F262	POKROV, žica	1
12	115478	VIJAK, mach, Torx, z nizko valjasto glavo	4
13	15X737	STIKALO, nosilec	1
14	17F233	POKROV, črpalka, zaklep	1
15	17J885	KOMPLET, kontrolna plošča 230 V *vključuje 15a, 16*	1
15a	129882	VAROVALKA, 6,3 A počasna	1
16	117501	VIJAK, plastite	1
17	24Y329	KOMPLET, stikalo, popravilo *vključuje 13*	1
18	115498	VIJAK, mach, z ravno vreznino na glavi, šestrobni	1
19	17G328	PLOŠČA, motor, pritrdilna	1
20	16E836	Komplet, desna noga *vključuje 21a, 22, 23*	1
21	16E837	KOMPLET, leva noga *vključuje 21a, 22, 23*	1
21a	15J695	POKROVČEK, cev	2
22	260212	VIJAK, hwh, navojni	12
23	15J699	POKROVČEK, cev	2
24	276864	ROČAJ, razpršilnik	1
25	116139	DRŽALO, ročaj	1
27	17J025	NALEPKA, spredaj	
30	247340	CEV, spojna, 1/4 palca x 50 ft	1
31	243012	PIŠTOLA, pršilna, SG3	
32	115099	PODLOŽKA, cev	1
34	244035	DEFLEKTOR, rebrast	1
35	115489	OBJEMKA, odtočna cev	2
36	195084	CEV, odtočna	1
37	17D156	KOMPLET, cev, sesalna *vključuje 32, 34, 35, 36, 37a, 38, 39, 40*	1
37a	17D155	CEV, sesalna *vključuje 32*	1
38	116295	OBJEMKA, cev	1
39	195400	ZAPONKA, vzmetna	2
40	288716	Komplet, zaslon dovoda	1
45	17H422	POSODICA, za sesalno/odtočno cev	1
56▲	17J027	OZNAKA, opozorilo	1
57▲	179960	KARTICA, zdravstveno opozorilo (ni prikazano)	1
	222385	NALEPKA, varnostna, opozorilo (ni prikazano)	1
	17A134	NALEPKA, varnostna, opozorilna, med. opozorilo (ni prikazano)	1
61	115648	VENTIL, intenzivno izpiranje (ni prikazano)	1
62	17V354	Tekočina, Pump Armor, 8 oz (1 l) (ni prikazano)	1
64	18H123	Oznaka, za obešanje, šoba (ni prikazano)	1
65▲	15G026	OZNAKA, opozorilo, cev, (ni prikazana)	1
	17L305	KOMPLET, predelava, lak, stojalo (naprodaj ločeno)	

▲ *Nadomestne opozorilne nalepke, etikete in kartice so na voljo brezplačno.*

Razpršilniki s stojalom DI 24Y680, 17G183, 17H218, 17H219, 17H221, 18H203

Ref.	Navor
2	30-35 in-lb (3,5 - 4,0 N•m)
3	110-120 in-lb (12 - 14 N•m)

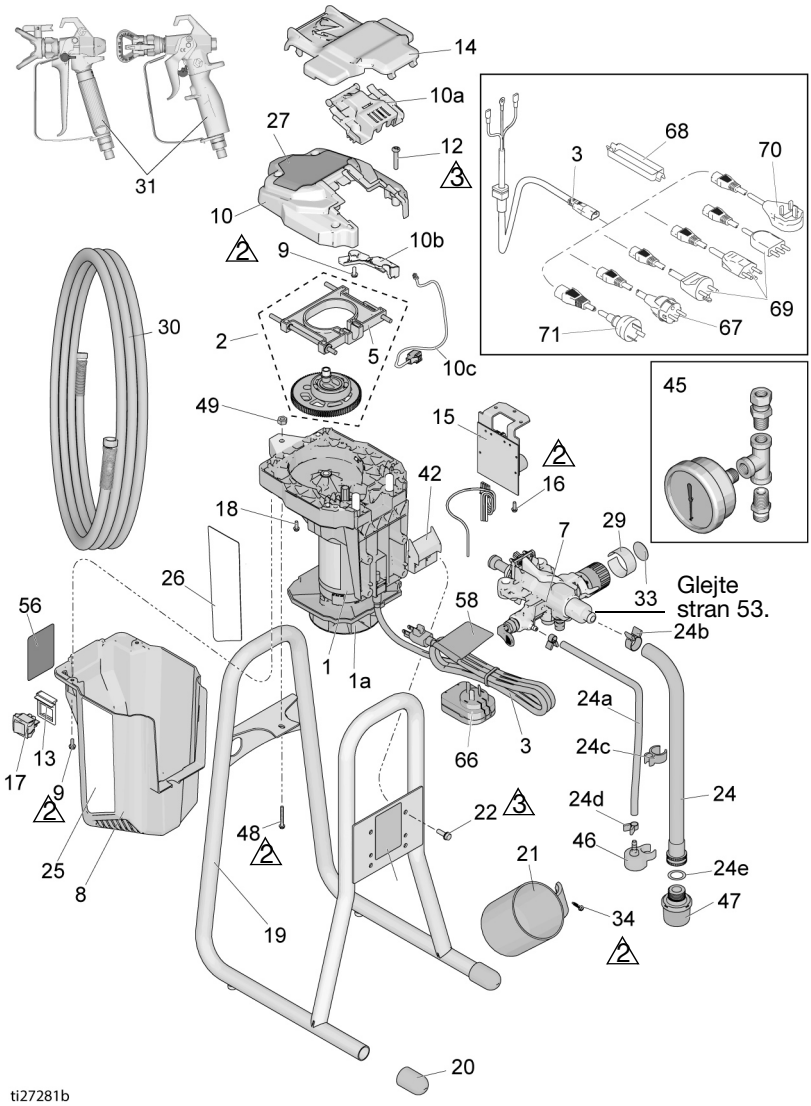

Seznam delov za razpršilnike s stojalom DI 24Y680, 17G183, 17H218, 17H219, 17H221

Ref.	Del	Opis	Kol.
1*		KOMPLET, motor *vključuje 1a, 22*	
	17K684	120 V, model 24Y680 (serija A)	1
	17F757	120V, model 24Y680 (serija B)	1
	17L083	230 V, modeli 17G183, 17H218, 17H219, 17H221 (serija A)	1
	17F758	230 V, modeli 17G183, 17H218, 17H219, 17H221 (serija B)	1
1a	16X980	KOMPLET, ventilator	1
2	17J869	KOMPLET, zobnik in pritrdilne vilice *vključuje 5*	1
3		KABEL, napajalni	
	17J173	120 V, model 24Y680	1
	17J175	230 V, model 17G183	1
	17J405	230 V, model 17H219, 17H221	1
	19F991	230 V model 18H203	1
	17L301	230 V, model 17H218	1
5	17J864	KOMPLET, pritrdilne vilice	1
7	17J908	ČRPALKA, prostornina	1
8		ŠČIT, motor *vključuje 9, 56*	
	17K688	Modeli 24Y680, 17H219, 17H221 (serija A)	1
	17J865	Modeli 24Y680, 17H219, 17H221 (serija B)	1
	17L101	Modeli 17G183, 17H218 (serija A)	1
	17J887	Modeli 17G183, 17H218 (serija B)	1
9	118444	VIJAK, mach, hwhd 10-24 x 0,5 palca (25-60 x 1,3 cm)	3
10	17J866	KOMPLET, pokrov, frt *vključuje 9, 10a, 10b, 10c, 12*	1
10a	17F233	POKROV, črpalka, zaklep	1
10b	17F262	POKROV, žica	1
10c	128551	KABEL, PC, premostitveni	1
12	115478	VIJAK, mach, Torx, z nizko valjasto glavo	4
13	15X737	STIKALO, nosilec	1
14	17J618	ŠČIT, barva	1
15		KOMPLET, upravljanje *vključuje 15a, 16*	
	17J867	120 V, model 24Y680	1
	17J885	230 V, modeli 17G183, 17H218, 17H219, 17H221	1
15a	119276	VAROVALKA, 12,5 A počasna, 110 V/120 V	1
	129882	VAROVALKA, 6,3 A počasna, 230 V	1
16	117501	VIJAK, plastite	1
17	118899	STIKALO, nihajno	1
18	115498	VIJAK, mach, z ravno vreznino na glavi, šestrobni	1
19	17F940	OKVIR, neposredna potopitev	1
20	15G857	POKROVČEK, noga	2
21	15G838	POSODICA, za sesalno/odtočno cev	1
22	128795	VIJAK, hwh, navojni	4
24	17D161	CEV, sesalna, sestav *vključuje 24a-24e, 46, 47*	1
24a	195108	CEV, odtočna	1
24b	116295	OBJEMKA, cev	1
24c	195400	SPOJKA, cev	1
24d	115489	OBJEMKA, odtočna cev	2
24e	115099	PODLOŽKA, cev	1
25	17J029	OZNAKA,desno	1
26	17J030	OZNAKA, levo	1
27	17J028	NALEPKA, spredaj	1
30	247340	CEV, SPOJNA, 1,27 cm x 15,2 m (1/4 palca X 50 ft.)	1
31		PIŠTOLA, pršilna	
	17J910	Modeli 24Y680, 17G183, 17H218, 17H221	1
	288427	Model 17H219	1
34	122667	VIJAK, vijačni, HWH	1
41	17J444	JERMEN, nosilni	1
42	17J277	PLADENJ, prestrezni	1
45	245856	KOMPLET, merilnik, tlak modeli 17G183, 17H218	1
46	244035	DEFLEKTOR, rebrast	1
47	288716	CEDILO	1
48	120736	VIJAK, šestrobni, prirobnica	1
49	102040	MATICA, samovarovalna, šestroba	1
56▲		OZNAKA, opozorilo	
	17K018	Modela 24Y680, 17H221	1
	16G596	Modela 17G183, 17H218	1
	17K016	Model 17H219	1
57▲		KARTICA, zdravstveno opozorilo (ni prikazano)	
	222385	EN, ES, FR	1
	17A134	EN, ZH, KO	1
58▲		OZNAKA, opozorilo na kablu	
	17K020	Modela 24Y680, 17H221	1
	15H087	Model 17H219	1
67	242001	KOMPLET KABLOV, model 17H218, 17H221, 17H219 za EU	1
68	195551	ZADRŽEVALO, model z vtičem 17H218, 17H221, 17H219	1
69	287121	KOMPLET KABLOV, Italija/ Danska/Švedska model 17H218	1
70	17J242	KOMPLET KABLOV, model 17H218 za VB	1
71	242005	KOMPLET KABLOV, model 17H221, 17H219 za AU	1

**Za komplet motornih krtačk naročite 17U193.*

▲ Nadomestne opozorilne nalepke, etikete in kartice so na voljo brezplačno.

Razpršilniki z lijakasto posodo 17F924, 17G184, 17H222, 17H223

Ref.	Navor
1	15-20 in-lb (1,5 - 2 N•m)
2	30-35 in-lb (3,5 - 4,0 N•m)
3	110-120 in-lb (12 - 14 N•m)

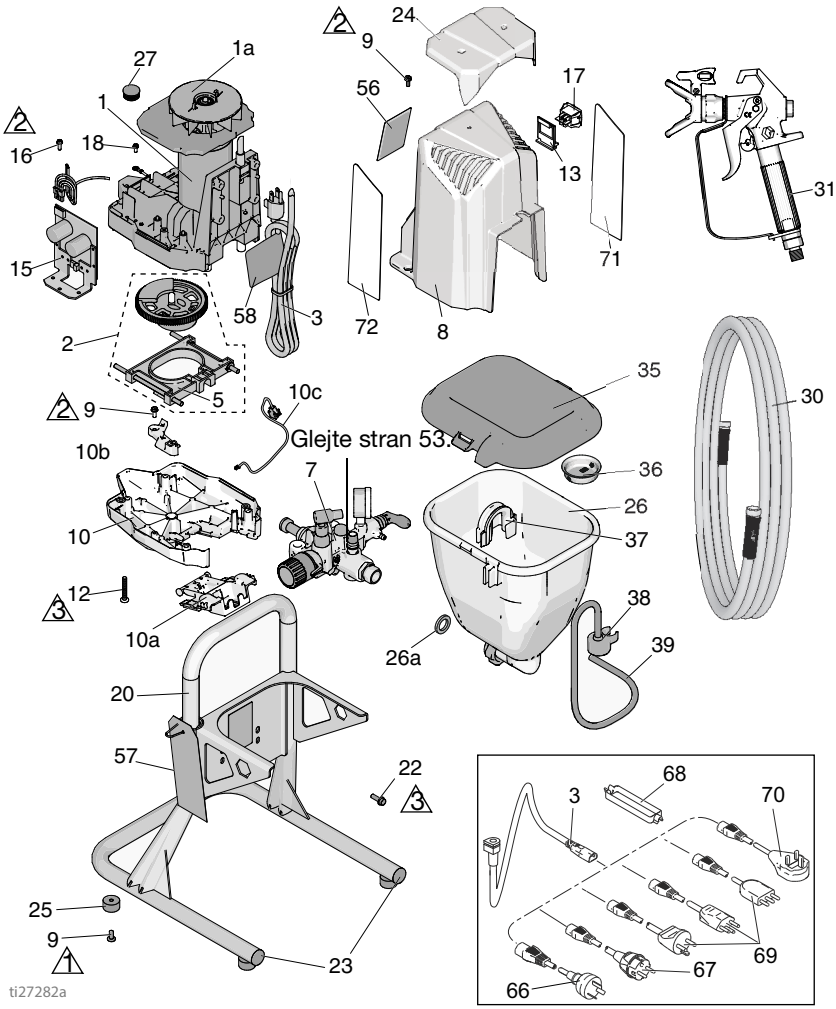

Seznam delov za razpršilnike z lijakasto posodo 17F924, 17G184, 17H222, 17H223

Ref.	Del	Opis	Kol.
1*		KOMPLET, motor *vključuje 1a, 22*	
	17F757	120 V, model 17F924	1
	17F758	230 V, modeli 17G184, 17H222, 17H223	1
1a	16X980	KOMPLET, ventilator	1
2	17J863	KOMPLET, zobnik in pritrdilne vilice *vključuje 5*	1
3		KABEL, napajalni	
	17J173	Model 17F924	1
	17J175	Model 17G184	1
	17L301	Model 17H222, 17H223	1
5	17J864	KOMPLET, pritrdilne vilice	1
7	17J909	ČRPALKA, prostornina	1
8	17J887	ŠČIT, motor *vključuje 9, 56*	1
9	118444	VIJAK, mach, hwhd 10-24 x 0,5 palca (25-60 x 1,3 cm)	7
10	17J866	KOMPLET, pokrov, spredaj *vključuje 9, 10a, 10b, 10c, 12*	1
10a	17F233	POKROV, črpalka, zaklep	1
10b	17F262	POKROV, žica	1
10c	128551	KABEL, PC, premostitveni	1
12	115478	VIJAK, mach, Torx, z nizko valjasto glavo	4
13	15X737	STIKALO, nosilec	1
15		KOMPLET, upravljanje *vključuje 15a, 16*	
	17J867	120 V, model 17F924	1
	17J885	230 V, modeli 17G184, 17H222, 17H223	1
15a	119276	VAROVALKA, 12,5 A počasna, 110 V/120 V	1
	129882	VAROVALKA, 6,3 A počasna, 230 V	1
16	117501	VIJAK, plastite	1
17	118899	STIKALO, nihajno	1
18	115498	VIJAK, mach, z ravno vreznino na glavi, šestrobni	1
20	17H426	OKVIR, lijakasta posoda	1
22	128795	VIJAK, hwh, navojni	4
23	120151	ZADRŽEVALO, vtič	2
24	17H593	POKROV, okrov	1
25	17K640	BLAŽILEC, noge	4
26	17J244	SESTAV, lijakasta posoda *vključuje 26a, 35*	1
26a	115099	PODLOŽKA, cev	1
27	17J819	ČEP	1
30	214698	CEV, cpld, 3/16 cole x 7,6 m	1
31	17J261	PIŠTOLA, pršilna, FTX	1
35	17H417	POKROV, lijakasta posoda	1
36	112133	SITO, lijakasta posoda	1
37	17H419	SPOJKA, odtočna cev	1
38	244035	DEFLEKTOR, rebrast	1
39	17K336	CEV, odtočna *vključuje 37, 38*	1
56▲		OZNAKA, opozorilo	
	17J912	Model 17F924	1
	16G596	Modela 17G184, 17H222	1
	17K016	Model 17H223	1
57▲		KARTICA, zdravstveno opozorilo (ni prikazano)	
	222385	EN, ES, FR	1
	17A134	EN, ZH, KO	1
58▲		NALEPKA, opozorilo, na kablu	
	15H085	Model 17F924	1
	15H087	Model 17H223	1
66	242005	KOMPLET KABLOV, model 17H223 za AU	1
67	242001	KOMPLET KABLOV, model 17H222, 17H223 za EU	1
68	195551	ZADRŽEVALO, model z vtičem 17H222, 17H223	1
69	287121	KOMPLET KABLOV, Italija/Danska/Švedska model 17H222	1
70	17J242	KOMPLET KABLOV, model 17H222 za VB	1
71		OZNAKA, na levi strani	
	17F947	Modela 17F924, 17H223	1
	17J041	Modela 17G184, 17H222	1
72		NALEPKA, desna stran	
	17F946	Modela 17F924, 17H223	1
	17J039	Modela 17G184, 17H222	1

**Za komplet motornih krtačk naročite 17U193.*
▲ Nadomestne opozorilne nalepke, etikete in kartice so na voljo brezplačno.

Sestav črpalke

Ref.	Navor	Ref.	Navor
1	140-160 in-lb (16 - 18 N•m)	4	220-250 in-lb (25 - 28 N•m)
2	270-330 in-lb (30 - 37 N•m)	5	320-380 in-lb (36 - 43 N•m)
3	30-35 ft-lb (40 - 48 N•m)		

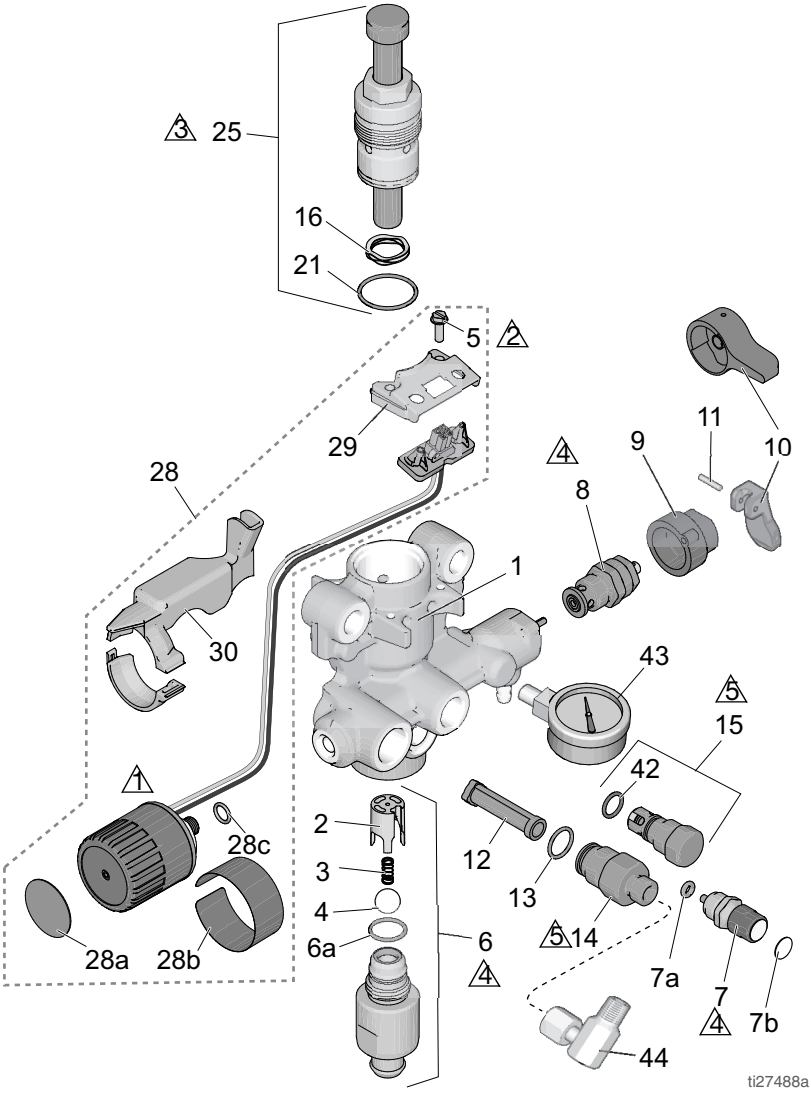

Seznam delov črpalke

Ref.	Del	Opis	Kol.
1	17G447	OHIŠJE, črpalka	
	17H605	Modeli 17F924, 17G184, 17H222, 17H223	1
2	17D364	VODILO, kroglica	1
3	128336	VZMET, kompresijska	1
4	105445	KROGLICA, 1,27 cm	1
5	117501	VIJAK, mach, z ravno vreznino na glavi HWH	2
6		KOMPLET, ohišje dovoda *vključuje 2, 3, 4, 6a*	
	17J876	Modeli 24Y680, 17G183, 17H218, 17H219, 17H221	1
	17J877	Modela 17H211, 17H214	1
	17J924	Modeli 17F924, 17G184, 17H222, 17H223	1
6a	124582	PAKET TESNIL, O-tesnilo	1
7	17J878	KOMPLET, PushPrime *vključuje 7a, 7b*	1
7a	16P303	PAKET TESNIL, O-tesnilo	1
7b	17K420	OZNAKA, PushPrime	1
8		KOMPLET, ventil, izpustni, *vključuje 9, 10, 11*	
	235014	Modela 17H211, 17H214	1
	17J925	Modeli 24Y680, 17F924, 17G183, 17G184, 17H218, 17H219, 17H221, 17H222, 17H223	1
9		LEŽIŠČE, ventil	
	224807	Modela 17H211, 17H214	1
10		ROČICA, ventil, odtočni	
	187625	Modela 17H211, 17H214	1
	15Y185	Modeli 24Y680, 17F924, 17G183, 17G184, 17H218, 17H219, 17H221, 17H222, 17H223 *vključuje 11*	1
11	111600	ZATIČ, utorna modela 17H211, 17H214	1
12	288747	KOMPLET, filter (ni nameščen pri vseh modelih.)	1
13	120776	PAKET TESNIL, O-tesnilo	1
14	24Y327	KOMPLET, popravilo vtičnice *(vključuje 12, 13)*	1
15	17J880	KOMPLET, popravilo odvodnega ventila *vključuje 42*	1
16	128323	VZMET, ventil	1
21	16D531	PAKET TESNIL, O-tesnilo	1
25	24Y472	KOMPLET, popravilo, batna črpalka *vključuje 16, 21*	1
28		KOMPLET, upravljanje tlaka *vključuje 5, 28a, 28b, 28c, 29, 30*	
	17J881	Modela 17H211, 17H214	1
	17J927	Modeli 24Y680, 17F924, 17G183, 17G184, 17H218, 17H219, 17H221, 17H222, 17H223	1
28a	15A464	NALEPKA, krmiljenje	1
28b	17P739	OZNAKA, krmiljenje	1
28c	106555	Tesnilni obroček	1
29	17F227	NOSILEC, električni konektor	1
30		KOMPLET, ščit, žica	
	17F229	Modela 17H211, 17H214	1
	17J882	Modeli 24Y680, 17F924, 17G183, 17G184, 17H218, 17H219, 17H221, 17H222, 17H223	1
42	122486	PAKET TESNIL, O-tesnilo	1
43	16X147	MERILNIK, tlak Modeli 17F924, 17G184, 17H222, 17H223	1
44	155541	PRIKLJUČEK, vrtljivi tečaj Modeli 17F924, 17G184, 17H222, 17H223	1

Sheme električne napeljave

110/120V

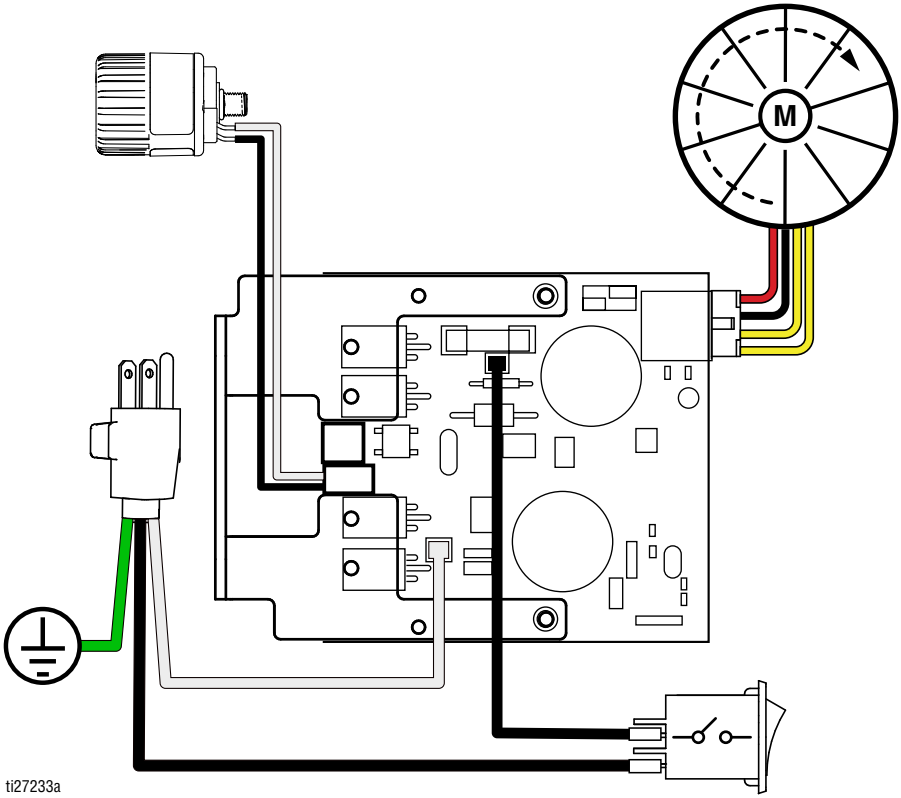

230V

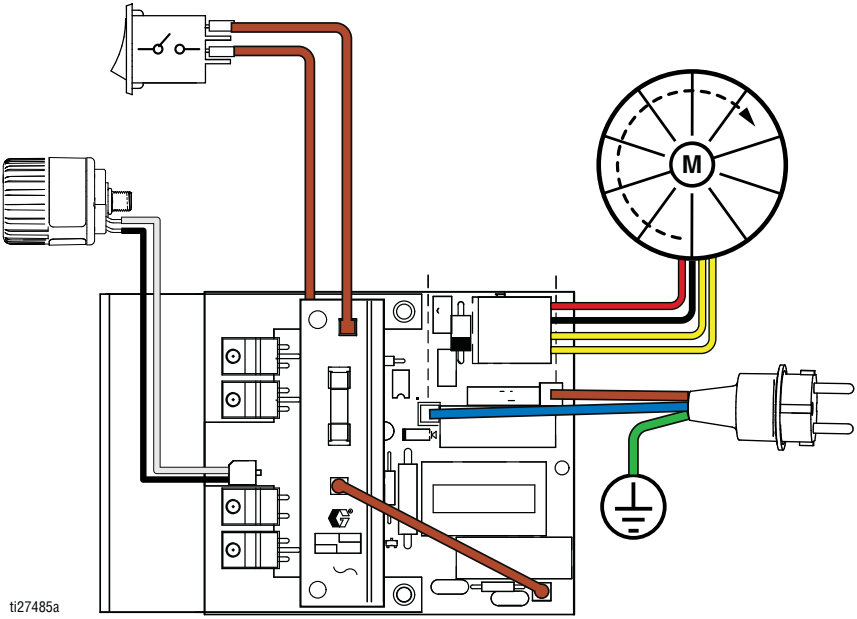

Tehnične specifikacije

GX 19, GX 21, FinishPro GX 19		
	Ameriške	Metrični sistem enot
Pršilnik		
Najvišji delovni tlak tekočine	3000 psi	20,7 MPa, 207 bar
Največji pretok		
GX 19/FinishPro GX 19	0,38 gpm	1,4 l/m
GX 21	0,47 gpm	1,8 l/m
Največja velikost šobe		
GX 19/FinishPro GX 19	0,019 palca	0,048 mm
GX 21	0,021 palca	0,053 mm
Odvodna odprtina npsm	1/4 palca	1/4 palca
Najmanjši generator	3500 W	
Zahteve za napajanje		
GX 19	110–120 V, 8 A / 220–240 V, 5 A	
GX 21	110–120 V, 12 A / 220–240 V, 10 A	
Dimenzije		
Višina		
Stojalo	18,4 palca	46,7 cm
Stojalo DI	22 palca	55,9 cm
Lijakasta posoda	19,6 palca	49,8 cm
Dolžina		
Stojalo	16,7 palca	47,5 cm
Stojalo DI	18,4 palca	46,7 cm
Lijakasta posoda	20,2 palca	51,3 cm
Širina		
Stojalo	13,5 palca	34,3 cm
Stojalo DI	12 palca	30,5 cm
Lijakasta posoda	13,5 palca	34,3 cm
Teža		
Stojalo	25 lb.	11,3 kg
Stojalo DI	29 lb.	13,2 kg
Lijakasta posoda	28 lb.	12,1 kg
Razpon temperature shranjevanja ◆❖	od –30° do 160 °F	od –35° do 71 °C
Razpon obratovalne temperature ✔	od 40° do 115 °F	od 4° do 46 °C

GX 19, GX 21, FinishPro GX 19		
	Ameriške	Metrični sistem enot
Hrup**		
Zvočni tlak	83 dBa*	
Zvočna moč	93 dBa*	
Konstrukcijski material		
Navlažen material pri vseh modelih	nerjavno jeklo, medenina, usnje, polietilen visoke molekulske mase (UHMWPE), karbid, najlon, aluminij, polivinilklorid (PVC), polipropilen, fluoroelastomer	
Opombe		
** Zagonski tlak in doziranje na cikel se lahko razlikujeta glede na pogoje sesanja, pršilno glavo, zračni tlak in vrsto tekočine.*		
*** Zvočni tlak je izmerjen 1 meter (3 čevlje) od opreme. Zvočna moč je izmerjena skladno s standardom ISO-9614.*		
◆ **Ko je črpalka shranjena s tekočino, ki ne zmrzuje. Če voda ali lateks barva v črpalki zmrzne, bo prišlo do poškodb črpalke.**		
❖ Če pride do udara pri nizkih temperaturah, se lahko plastični deli poškodujejo.		
✔ Spremembe viskoznosti barv pri zelo nizkih ali zelo visokih temperaturah lahko vplivajo na delovanje razpršilnika.		

Predlog zakona zvezne države Kalifornija št. 65

PREBIVALCI KALIFORNIJE

⚠ **OPOZORILO:** Rak IN motnje pri razvoju zarodkov – www.P65warnings.ca.gov.

GX FF		
	Ameriške	Metrični sistem enot
Pršilnik		
Najvišji delovni tlak tekočine	3000 psi	20,7 MPa, 207 bar
Največji pretok	0,38 gpm	1,4 l/m
Največja velikost šobe	0,019 palca	0,048 mm
Odvodna odprtina npsm	1/4 palca	1/4 palca
Najmanjši generator	1500 W	
Zahteve za napajanje	110–120V, 8 A / 220–240V, 5 A, 1Ø	
Dimenzije		
Višina	19,6 palca	49,8 cm
Dolžina	20,2 palca	51,3 cm
Širina	13,5 palca	34,3 cm
Teža	31 lb.	14,1 kg
Razpon temperature shranjevanja ◆❖	od –30° do 160 °F	od –35° do 71 °C
Razpon obratovalne temperature ✔	od 40° do 115 °F	od 4° do 46 °C
Hrup**		
Zvočni tlak	83 dBa*	
Zvočna moč	93 dBa*	
Konstrukcijski material		
Navlažen material pri vseh modelih	nerjavno jeklo, medenina, usnje, polietilen visoke molekulske mase (UHMWPE), karbid, najlon, aluminij, polivinilklorid (PVC), polipropilen, fluoroelastomer	
Opombe		
** Zagonski tlak in doziranje na cikel se lahko razlikujeta glede na pogoje sesanja, pršilno glavo, zračni tlak in vrsto tekočine.*		
*** Zvočni tlak je izmerjen 1 meter (3 čevlje) od opreme. Zvočna moč je izmerjena skladno s standardom ISO-9614.*		
◆ **Ko je črpalka shranjena s tekočino, ki ne zmrzuje. Če voda ali lateks barva v črpalki zmrzne, bo prišlo do poškodb črpalke.**		
❖ Če pride do udara pri nizkih temperaturah, se lahko plastični deli poškodujejo.		
✔ Spremembe viskoznosti barv pri zelo nizkih ali zelo visokih temperaturah lahko vplivajo na delovanje razpršilnika.		

Standardna garancija podjetja Graco

Podjetje Graco jamči, da bo na datum prodaje izvirnemu kupcu za uporabo vsa oprema, ki je omenjena v tem dokumentu, ki jo je proizvedlo podjetje Graco in ki nosi ime tega podjetja, brez napak v materialu in izdelavi. Z izjemo kakršnihkoli posebnih, podaljšanih ali omejenih garancij, ki jih je objavilo podjetje Graco, bo podjetje Graco dvanajst mesecev od datuma prodaje popravilo ali zamenjalo vse dele opreme, za katere podjetje Graco ugotovi, da so pomanjkljivi. Ta garancija velja samo, če opremo namestite, z njo ravnate in jo vzdržujete skladno s pisnimi priporočili podjetja Graco.

Ta garancija ne zajema in podjetje Graco ne bo odgovorno za splošno obrabo ali za nobeno okvaro, škodo ali obrabo, ki je posledica napačne namestitve, napačne uporabe, abrazije, korozije, neprimernega in napačnega vzdrževanja, malomarnosti, nesreče, nedovoljenega odpiranja ali zamenjave sestavnih delov z deli, ki niso od podjetja Graco. Podjetje Graco tudi ne bo odgovorno za okvare, škode ali obrabo, nastalo zaradi nezdružljivosti opreme podjetja Graco s strukturami, dodatno opremo, opremo ali materiali, ki niso od podjetja Graco, ali zaradi nepravilne zasnove, izdelave, namestitve, delovanja ali vzdrževanja struktur, dodatne opreme, opreme in materialov, ki jih ni dobavilo podjetje Graco.

Ta garancija je pogojena z vnaprej plačano vrnitvijo opreme, ki naj bi bila pomanjkljiva, pooblaščenemu distributerju podjetja Graco na potrditev garancijske napake. Če bo garancijska napaka potrjena, bo podjetje Graco brezplačno popravilo ali zamenjalo vse pomanjkljive dele. Oprema bo vrnjena izvirnemu kupcu z vnaprej plačanimi stroški prevoza. Če pregled opreme ne pokaže pomanjkljivosti v materialu ali izdelavi, bodo popravila izvedena po razumni ceni. Ti stroški lahko vključujejo stroške delov, dela in prevoza.

TA GARANCIJA JE IZKLJUČNA IN VELJA NAMESTO KAKRŠNIH KOLI DRUGIH GARANCIJ, IZRECNIH ALI IMPLICITNIH, KAR MED DRUGIM VKLJUČUJE TUDI GARANCIJO PRIMERNOSTI ZA NADALJNJO PRODAJO ALI GARANCIJO PRIMERNOSTI ZA DOLOČEN NAMEN.

V nadaljevanju je navedena edina obveza podjetja Graco in edino pravno sredstvo kupca ob kakršni koli kršitvi garancije. Kupec se strinja, da ne bo uporabil nobenih drugih pravnih sredstev za povračilo škode (ki med drugim vključuje nastale ali posledične škode za izgubljene dobičke, izpad prodaje, osebne poškodbe ali premoženjske škode, ali katerekoli druge nastale ali posledične izgube). Vsi postopki zaradi kršitve garancije se morajo sprožiti v okviru dveh (2) let od datuma prodaje.

PODJETJE GRACO NE JAMČI IN ZAVRAČA VSE IMPLICITNE GARANCIJE GLEDE PRIMERNOSTI ZA PRODAJO IN PRIMERNOSTI ZA POSEBNI NAMEN V ZVEZI Z DODATKI, OPREMO, MATERIALI ALI SESTAVNIMI DELI, KI JIH JE PODJETJE GRACO PRODALO, NE PA TUDI PROIZVEDLO. Ti predmeti, ki jih je podjetje Graco prodalo, ne pa tudi proizvedlo (kot so električni motorji, stikala, cevi itn.), so predmet garancije zadevnega proizvajalca, če obstaja. Podjetje Graco bo kupcu ponudilo razumno pomoč pri zahtevku glede kršitve teh garancij.

Podjetje Graco v nobenem primeru ne bo odgovorno za neposredno, nastalo ali posledično škodo, ki je nastala na spodaj navedeni opremi, ki jo je dostavilo podjetje Graco, ali na opremi, izvedbi ali uporabi kakršnih koli izdelkov ali drugih dobrin, ki so prodane, četudi gre za kršitev pogodbe, kršitev garancije, malomarnost podjetja Graco, ali kaj drugega.

Informacije o podjetju Graco

Najnovejše informacije o izdelkih podjetja Graco lahko najdete na spletni strani www.graco.com.

Za informacije o patentih glejte spletno stran www.graco.com/patents.

ZA NAROČANJE se obrnite na svojega distributerja podjetja Graco ali pokličite 1-800-690-2894 za informacije o najbližjem distributerju.

Vsi pisni in slikovni podatki v tem dokumentu odražajo najnovejše informacije o izdelku, ki so na voljo v času izdaje. Podjetje Graco si pridržuje pravico do spremembe v kateremkoli času in brez predhodnega obvestila.

Prevod originalnih navodil. This manual contains Slovenian. MM 3A3212

Sedež podjetja Graco: Minneapolis
Mednarodne pisarne: Belgija, Kitajska, Japonska, Koreja

GRACO INC. AND SUBSIDIARIES • P.O. BOX 1441 • MINNEAPOLIS MN 55440-1441 • USA

Avtorske pravice 2015, Graco Inc. Vse proizvodne lokacije podjetja Graco so registrirane v skladu s standardom ISO 9001.

www.graco.com
Revizija R, marec 2025